FLOOR ONE SWITCH S6 SERIES

Smart Cordless Floor Washer

Instruction Manual

Manual De Uso

Mode D'emploi

*Actual product may differ from illustration.

TINECO IS HERE TO HELP.

We'll get back to you within 24 hours.

www.tineco.com

1-855-292-8864

A

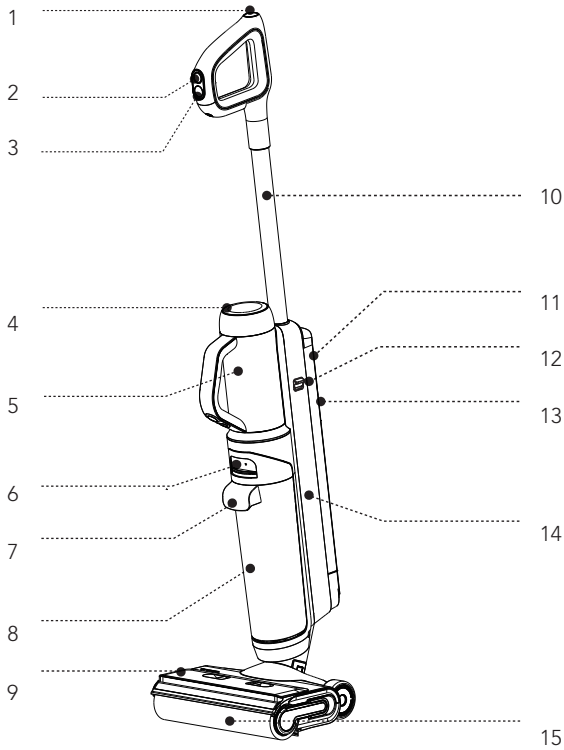
1
2
3
4
5
6
7
8
9
10
11
12
13
14
15

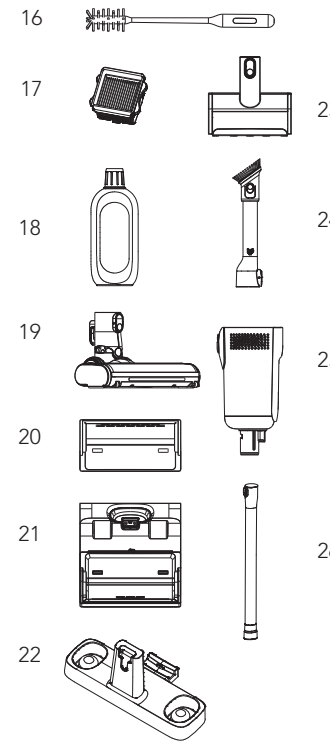
16
17
18
19
20
21
22
23
24
25
26

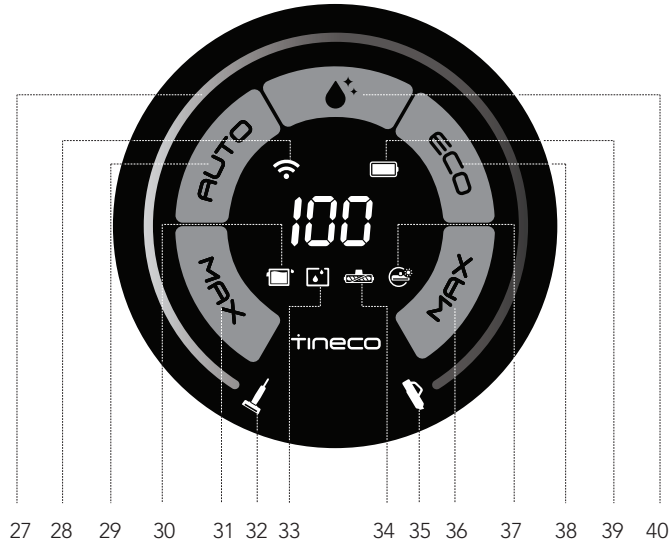
AUTO
ECO
100
MAX
MAX
tineco
27
28
29
30
31
32
33
34
35
36
37
38
39
40

B-1

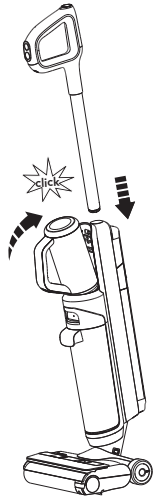

B-2

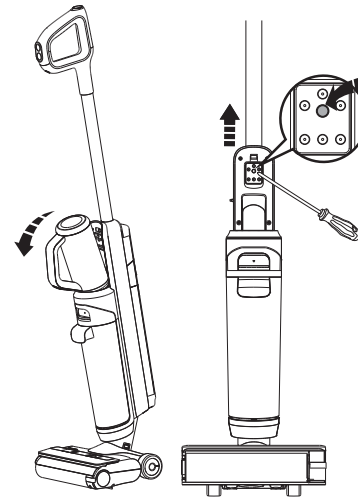

C-1

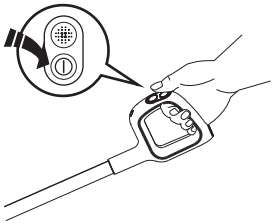

C-2

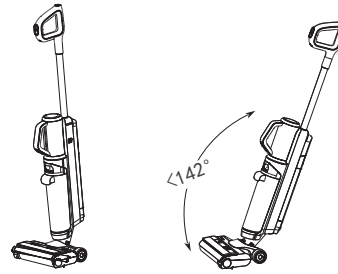

C-3

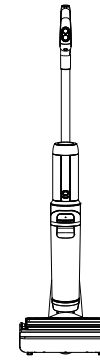

C-4

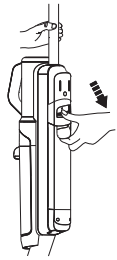

C-5

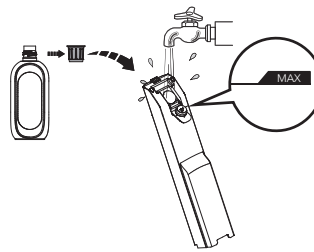

C-6

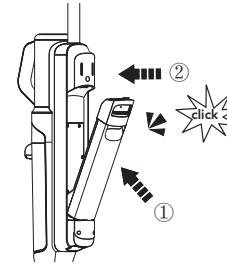

C-7

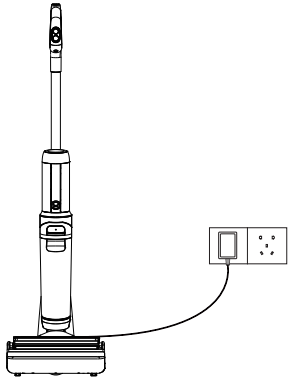

C-8

C-9

C-10

C-11

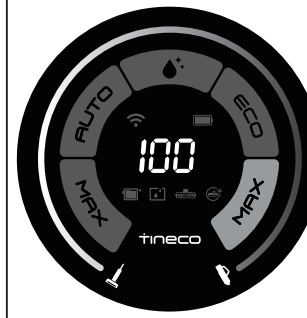

C-12

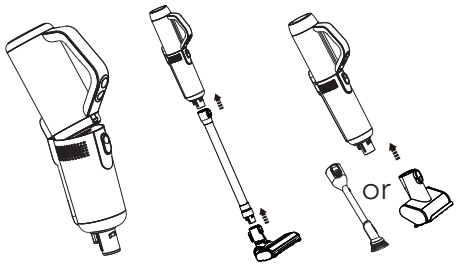

C-13

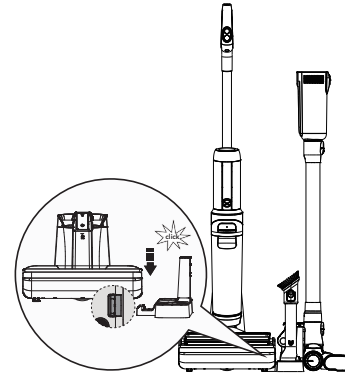

C-14

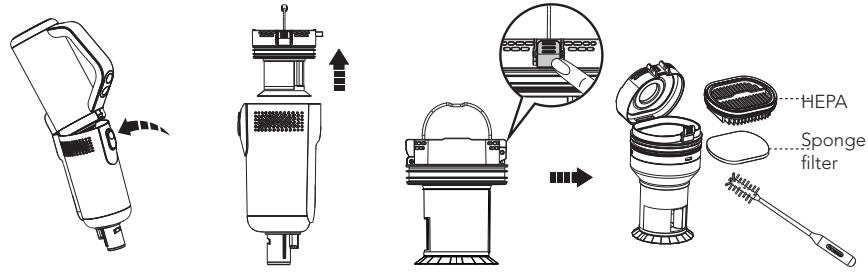

① ② ③

D-1

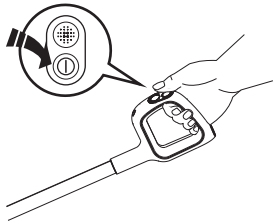

D-2

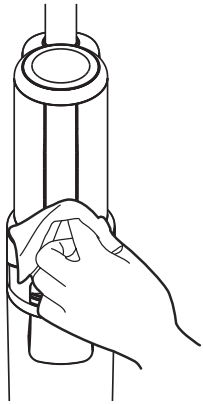

D-3

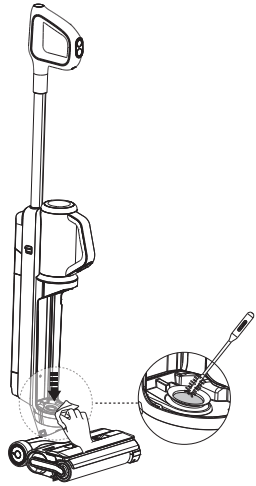

D-4

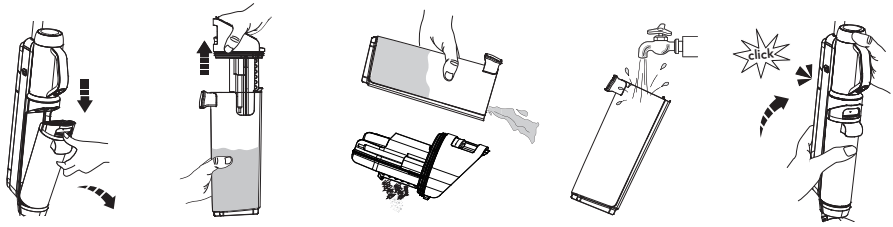

① ② ③ ④ ⑤

D-5

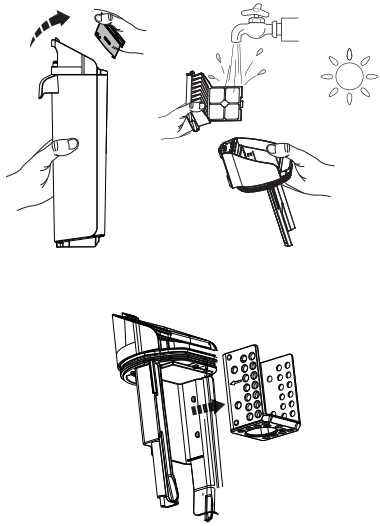

D-6

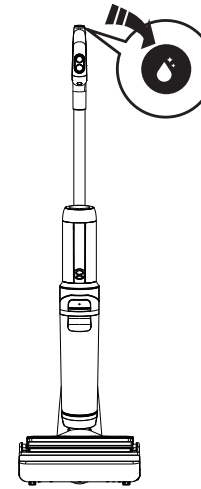

D-7

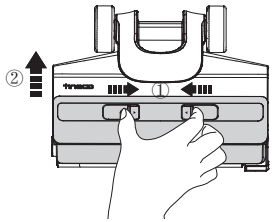

D-8

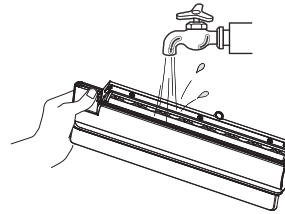

D-9

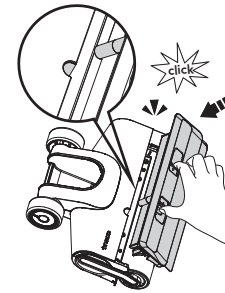

D-10

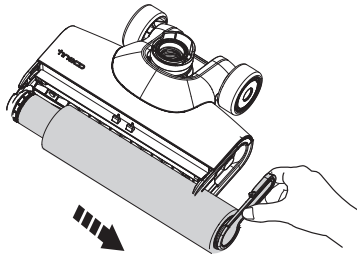

D-11

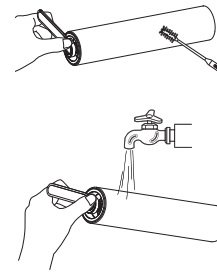

D-12

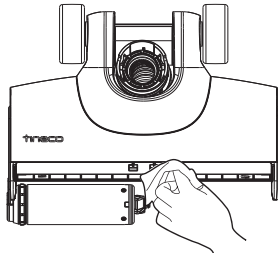

D-13

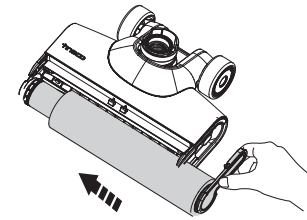

D-14

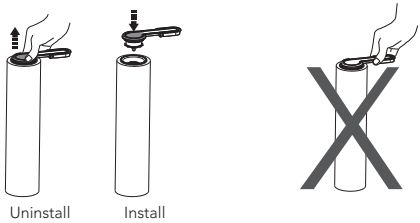

D-15

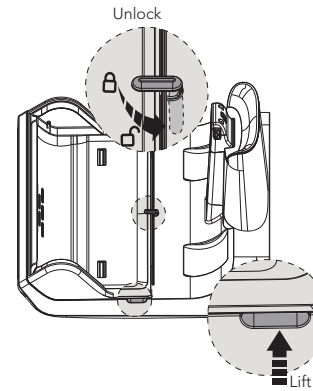

D-16

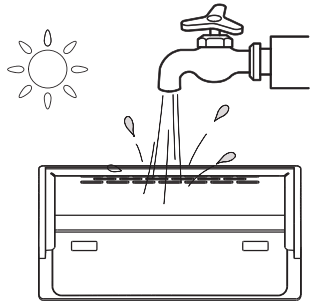

E-1

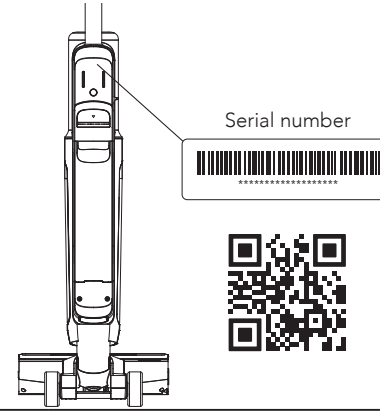

CONTENTS

Important Safety Instructions 7
Specifications 10
Overview 11
Assembly 11
Operation 12
Maintenance 15
Troubleshooting 16
Warranty 17

IMPORTANT SAFETY INSTRUCTIONS

SAVE THESE INSTRUCTIONS

Household use only.

When using an electrical appliance, basic precautions should always be followed, including the following:
READ ALL INSTRUCTIONS BEFORE USING (THIS APPLIANCE). Failure to follow the warnings and instructions may result in electric shock, fire and/or serious injury.

WARNING – To reduce the risk of fire, electric shock, or injury:

1. This appliance can be used by children aged from 8 years and above and persons with reduced physical, sensory or mental capabilities or lack of experience and knowledge if they have been given supervision or instruction concerning use of the appliance in a safe way and understand the hazards involved. Children should not play with the appliance. Cleaning and user maintenance shall not be performed by children without supervision.
2. The appliance is not to be used by persons (including children) with reduced physical, sensory or mental capabilities, or lack of experience and knowledge, unless they have been given supervision or instruction.
3. Use only indoors, on non-carpeted floor surfaces such as vinyl, tile, sealed wood, etc. Be careful not to run over loose objects or edges of area rugs. Stalling the brush may result in premature belt failure.
4. Do not allow to be used as a toy. Close attention is necessary when used by or near children, pets or plants.
5. Use only as described in this manual. Use only manufacturer's recommended accessories.
6. Do not use with a damaged cord or plug. If appliance has been dropped, damaged, left outdoors, dropped into water, or is not working as it should, return it to a service center.
7. Do not handle charger, including charger plug, and charger terminals with wet hands.
8. Do not put any object into openings. Do not use with any opening blocked; keep free of dust, lint, hair, and anything that may reduce air flow.
9. Keep hair, loose clothing, fingers, and all parts of your body away from openings and moving parts.
10. Use extra care when cleaning on stairs.
11. Do not use to pick up flammable or combustible liquids, such as gasoline, or use in areas where they may be present.
12. Do not pick up anything that is burning or smoking, such as cigarettes, matches, or hot ashes.
13. Do not use without filter.
14. Prevent unintentional activation. Ensure the switch is in the off-position before picking up or carrying the appliance. Carrying the appliance with your finger on the switch or energizing appliance that have the switch on invites accidents.
15. Always switch off the appliance before making any adjustments, changing accessories, or storing the appliance. Such preventive safety measures reduce the risk of starting the appliance accidentally.

16. Charging only with the charging dock specified by Tineco. A charging dock that is suitable for one type of battery pack may create a risk of fire when used with another battery pack.
17. Use appliances only with specifically designated Tineco battery packs. Use of any other battery packs may create a risk of injury and fire.
18. Under abusive conditions, liquid may be ejected from the battery; avoid contact. If contact accidentally occurs, flush with water. If liquid comes into eye contact, seek medical help. Liquid ejected from the battery may cause irritation or burns.
19. Do not use a battery pack or appliance that is damaged or modified. Damaged or modified batteries may exhibit unpredictable behavior resulting in fire, explosion or risk of injury.
20. Do not expose a battery pack or appliance to fire or excessive temperature. Exposure to fire or temperature above 266°F (130°C) may cause an explosion.
21. Follow all charging instructions and do not charge the battery pack or appliance outside of the temperature range specified in the instructions. Charging improperly or at temperatures outside of the specified range may damage the battery and increase the risk of fire.
22. Have servicing performed by a qualified repair person using only identical replacement parts. This will ensure that the safety of the product is maintained.
23. This appliance contains battery cells that are non-replaceable. Do not modify or attempt to repair the appliance or the battery pack except as indicated in the instructions for use and care.
24. Always turn off this appliance before connecting or disconnecting the motorized nozzle.
25. Do not charge or store the appliance outdoors or inside the car. Only charge, store or use the battery in a dry indoor area where the temperature is higher than 39.2°F (4°C) but lower than 104°F (40°C). The charger is for indoor use only.
26. Do not use to pick up ultrafine particles, such as lime, cement, sawdust, gypsum powder, or ashes.
27. Do not use to pick up sharp objects, such as metallic nails, pieces of glass, metal paper clips, or pins.
28. Do not use to pick up hazardous material and chemicals, such as solvent, drain cleaner, strong acids, or strong alkali.
29. Stop using immediately if the appliance is overheating, making unusual noises, producing unusual odors, performing low suction, or leaks electricity.
30. Turn cleaner OFF and disconnect from electrical outlet for long-term storage.
31. Always clean the Dirty Water Tank after each use to avoid potential blockage, which may lead to low suction power, motor overheating, or reduce the service life of the appliance.
32. Store appropriately indoors in a dry place after use.
33. Do not place or submerge appliance in standing water or try to clean flooded areas.
34. All data and technical instructions of this manual are based on results from lab tests of Tineco or designated third parties. The company reserves all rights for final explanations.
35. The plug must be removed from the socket-outlet before cleaning or maintaining the appliance.
36. A hazard may occur if the appliance runs over the supply cord.
37. Do not use the appliance when the water depth is more than 5mm above the surface.
38. Do not unplug by pulling on cord. To unplug, grasp the plug, not the cord.
39. When battery pack is not in use, keep it away from metal objects such as paper

clips, coins, keys, nails, screws or other small metal objects that could create a connection between the battery terminals. Short-circuiting the battery terminals may result in burns or a fire.

40. To reduce the risk of fire and electric shock – Use only Tineco cleaning products intended for use with this machine.

Range of Usage

1. The cordless hard floor cleaner is to be used on indoor hard floors, such as vinyl, tile, sealed wood, etc. Use on a rough surface may not get the best performance.
2. Keep your appliance away from heat sources, such as fireplace or heater, to avoid casing deformation.
3. Do not use to pick up flammable or combustible liquids, ultrafine particles, sharp objects, hazardous material, chemicals or anything that is burning or smoking, as described above.

About Cleaning Solution

1. A large amount of cleaning solution entering into the motor may cause damage to the appliance.
2. Add solution as instructed in the Operation section. We recommend using the provided cleaning solution. Do not use the product with acidic, alkaline solution, or any substances harmful to the environment.
3. Keep out of the reach of children. Avoid contact with eyes and skin, otherwise, rinse thoroughly with water. If irritation persist, seek medical advice. If product is swallowed seek medical advice.
4. Dirty water and solution disposal should comply with local environmental regulations.

About the Appliance

1. Do not modify or attempt to repair the appliance except as indicated in the instructions for operating and cleaning.
2. The appliance is only to be used with the power supply provided. The plug must be removed from the socket-outlet before cleaning or appliance maintenance.
3. Use extra care when cleaning on stairs.
4. Ensure that the Power Switch is in the OFF-position before picking up or carrying the appliance. Do not lay flat or lean the appliance so as to prevent dirty water from entering into the motor.
5. To avoid being tripped accidentally, please put away the appliance on the charging base.
6. Always install the Dirty Water Tank and Clean Water Tank properly before use.
7. Do not allow the appliance or charging dock to get wet to avoid risk of fire or injury caused by a short circuit.
8. WARNING: For the purposes of charging the battery, only use the detachable power supply provided with this appliance.
9. Use only with <AA2337B> power supply. This appliance contains batteries that are non-replaceable.

FCC Supplier's Declaration of Conformity

TINECO / FLOOR ONE SWITCH S6 SERIES

This appliance complies with part 15 of the FCC Rules. Operation is subject to the following two conditions:

(1) This appliance may not cause harmful interference, and (2) this appliance must accept any interference received, including interference that may cause undesired operation.

TINECO INTELLIGENT, INC.

1700 WESTLAKE AVENUE N., SUITE 200, SEATTLE, WA, 98109, USA

WWW.TINECO.COM

1-855-292-8864

Changes or modifications not expressly approved by the party responsible for compliance could void the user's authority

to operate the equipment.

Note: This equipment has been tested and found to comply with the limits for a Class B digital appliance, pursuant to Part 15 of the FCC Rules. These limits are designed to provide reasonable protection against harmful interference in a residential installation.

This equipment generates uses and can radiate radio frequency energy and, if not installed and used in accordance with the instructions, may cause harmful interference to radio communications. However, there is no guarantee that interference will not occur in a particular installation. If this equipment does cause harmful interference to radio or television reception, which can be determined by turning the equipment off and on, the user is encouraged to try to correct the interference by one or more of the following measures:

(1) Reorient or relocate the receiving antenna.
(2) Increase the separation between the equipment and receiver.
(3) Connect the equipment into an outlet on a circuit different from that to which the receiver is connected.
(4) Consult the dealer or an experienced radio/TV technician for help.

FCC Radiation Exposure Statement

This equipment complies with FCC radiation exposure limits set forth for an uncontrolled environment. This equipment should be installed and operated with a minimum distance of 20cm between the radiator and any part of your body.

Note

The manufacturer is not responsible for any radio or TV interference caused by unauthorized modifications to this equipment, such modifications could void the user's authority to operate this equipment.

IC Note

This appliance contains licence-exempt transmitter(s)/receiver(s) that comply with Innovation, Science and Economic Development Canada's licence-exempt RSS(s). Operation is subject to the following two conditions:

(1) This appliance may not cause interference.
(2) This appliance must accept any interference, including interference that may cause undesired operation of the appliance.

- This Class B digital apparatus complies with Canadian ICES-003.
- This equipment complies with ISED RSS-102 radiation exposure limits set forth for an uncontrolled environment. This equipment should be installed and operated with a minimum distance of 20cm between the radiator and any part of your body.

SPECIFICATIONS

Product	FLOOR ONE SWITCH S6 SERIES
Voltage	21.6V⎓ 4000mAh Lion
Rated Power	230 W
Running Time	Floor Washer: ~35 mins / Hand Vac: ~65 mins
Charging Time	4~5 hrs
Water Flow Rate	20~100ml/min
CWT Capacity	~0.5L
DWT Capacity	~0.45L
Waterproof	IPX4

Drying charging dock	
Input (drying)	120V~ 60Hz 3.8A
Input (charging)	120V~ 60Hz 0.5A
Output	26V⎓ 1A

Disposal

- The battery contains materials that are harmful to the environment and must be removed from the appliance before it is discarded.
- When removing the battery, the appliance must be powered off.
- Batteries, accessories and packaging should be sorted for environmental friendly recycling. Do not put them into fire, water or soil. Do not dispose of batteries and chargers into household waste!
- If battery leakage contacts skin or clothing, immediately flush with water to avoid irritation and seek medical help.

OVERVIEW

Note:

Accessories may vary among markets. If you require more accessories, please go to **www.tineco.com** or **store.tineco.com**.

1 Self-cleaning Button
2 Mode Switch
3 Power On/Off
4 Digital Display
5 Main Body
6 Dirty Water Tank Release
7 Dirty Water Tank Handle
8 Dirty Water Tank (DWT)
9 Brush Roller Cover
10 Tube
11 Wifi/Mute/language Switch
12 Clean Water Tank Release
13 Clean Water Tank Handle
14 Clean Water Tank (CWT)
15 Brush Roller
16 Cleaning Tool
17 Dry Filter
18 Deodorizing & Cleaning Solution
19 Zero-Tangle Power Brush
20 Transparent Tray
21 Drying & Charging Dock
22 Vacuum Dock
23 Mini Power Brush
24 2-in-1 Dusting Brush Crevice Tool
25 Dustbin
26 Handle Tube
27 Dirt Monitoring Loop
(Blue to red according to the dirt amount)
28 WiFi Indicator
29 AUTO Mode
30 DWT Full
31 MAX Mode
32 Floor Washer
33 CWT Empty
34 Brush Roller Tangled
35 Hand Vac
36 MAX Mode in Hand Vac
37 Drying Brush Roller Indicator
38 ECO Mode in Hand Vac
39 Battery Indicator
40 Self-cleaning Icon

Fig.A

ASSEMBLY

How to Assemble/Disassemble

Note:

For water tank and brush assembly, please refer to “Operation” and “Maintenance”.

- To assemble, install the main body and handle into the appliance until you hear a click.
Fig.B-1

- In the event that the handle needs to be disassembled, first remove the main body. Press the spring to release the handle with a tool (like a screwdriver) and lift the released handle from the appliance.
  Fig.B-2

OPERATION

Preparing for Use

- Before first use, please charge the appliance for 4~5 hours (refer to "Charging Instructions" for details).

* Based on results from Tineco lab tests. Lab temperature 39.2°F (4°C) ~ 104°F (40°C).

1.Press the button and the appliance will start in AUTO mode by default. Press it again to turn off the appliance. Switch between AUTO and MAX modes by pressing the button.
Fig.C-1

Tips:

- Solution mode/ Water Only mode:
  Appliance starts with Solution mode by default. Power on while the appliance is upright, hold for 3s to switch between the two modes.
- Switch to Water Only mode:
  LED Loop: Red → Blue (use water only)
- Switch to Solution mode:
  LED Loop: Blue → Red (use cleaning solution)

2.The appliance will stop working when put upright and start running again when reclined.

* Do not recline more than 142° to avoid water leakage.
Fig.C-2

3.Place the appliance on the charging dock vertically after use for recharge and storage.
Fig.C-3

Note:

- It is crucial to choose the right mode based on the CWT contents to achieve the highest level of dirt detection efficiency.
- Do not vacuum foamed liquid.

Filling Clean Water Tank

1.Press the Clean Water Tank release button to remove it from the appliance.
Fig.C-4

2.Open the tank cap, and fill with tap water to the Max line. When deep cleaning is necessary, add one bottle cap of solution to the CWT and tightly close the cap.
Fig.C-5

Note:

Only use water under 140°F/60°C.
DO NOT USE HOT WATER.

3.Place the tank back into the appliance. You should hear a click if done correctly.
Fig.C-6

Charging Instructions

- To charge the appliance, plug in the drying & charging dock and place the appliance on it.
- To avoid tripping hazards, please place the appliance on the charging dock near a wall during charging.

Fig.C-7

⚠ Warning:

- Only charge the appliance with the charger supplied by Tineco.
- During long periods of not being used, the appliance must be charged once every 3 months for optimal performance.
- Store indoors in a dry place. Do not expose the appliance to sunlight or freezing temperatures. Recommended temperature range:
  39.2°F (4°C) ~ 104°F (40°C).

Cleaning Mode Selection

AUTO Mode

- In AUTO mode, the iLoop sensor automatically detects how dirty the floor is and applies the appropriate amount of detergent and suction power.
- A red dirt monitoring loop indicates more dirt is detected, and a blue loop indicates less dirt is detected. This mode automatically provides

the best cleaning solution.
Fig.C-8

MAX Mode

- In AUTO mode, press the button to enter MAX mode.
- In Max mode, the appliance will apply max suction power and will spray water/solution for deeper cleaning.
  Fig.C-9

ECO Mode (Hand Vac)

- When the main body is used as a hand vac, the appliance will start in ECO mode by default. In ECO mode,the appliance will apply proper suction power to ensure long battery life.
  Fig.C-10

MAX Mode (Hand Vac)

- Press the ECO MAX button to switch to MAX mode while using the hand vac.
  Fig.C-11

Note:

Keep sharp objects away from the digital display screen to avoid scratches and scrapes.

Usage of Hand Vac

1.Install the dustbin to the main body properly and it clicks into place.
2.Attach the accessory tool onto the dustbin, it will click into position when correctly fitted.
Fig.C-12

- Insert the drying & charging dock into the vacuum dock as shown. Installation is complete when you hear a click.
- Place the appliance and accessories on the vacuum dock for convenient storage after use.
  Fig.C-13
- Press the release button to remove the dustbin.
- Pull out the mesh filter as above and empty the contents.
- Press the HEPA lock button to take out the HEPA and sponge filter, clean both parts with the cleaning tool.
  Fig.C-14

Note:

- Clean the dustbin and filters after each use.
- To maintain high performance, wash and dry the sponge filter monthly, replacing it every 6 months. Wash and dry the HEPA filter every 3 months, replacing it every 12 months.
- Air dry completely before reinstalling.

Runtime

- The runtime for the Floor Washer is about 35 minutes.
- The runtime for the Hand Vac is about 65 minutes.
- Estimated runtime data was obtained by Tineco Laboratory.

Charging Time

- A full charge takes approximately 4~5 hours.
- Estimated data was obtained by Tineco Laboratory using ambient temperatures ranging from 39.2°F (4°C) to 104°F (40°C).

Indicator

When in Use

Battery level ＞ 20%: solid green indicator.

Battery level 10%~20%: solid red battery indicator.

Battery level < 10%: battery indicator blinking red.

Battery level ≤ 10%: battery indicator will be blinking.

Off: no power detected or possible battery malfunction.

Indicator blinking: CWT is empty.

Blinking: DWT is full or channel has a blockage.

Blinking: brush roller is not installed or has a blockage.

Illuminated: WiFi has successfully connected.

Blinking: WiFi is connecting.

Off: WiFi is not connected, please connect to the network.

Blinking: appliance is in need of self-cleaning.

During Charging

Tineco indicator: breathing.

Fully Charged

In 5 minutes: Tineco indicator illuminated.
After 5 minutes: all indicator lights turn off.

App

All the functions can be performed using the Tineco app. Download the Tineco app from App Store, Google Play and Tineco Official Site.

Note:
The default setting for voice prompt is English, you can set other languages via App.

Voice Prompt (Contents may vary, please in kind prevail.)

Status	Reminder
Voice prompts on	Voice prompts on
Voice prompts off	Voice prompts off
Auto mode by default	Auto mode
Switch to Max mode	Max mode
Cleaning with water only	Cleaning with water only
Cleaning with cleaning solution by default	Cleaning with cleaning solution
Battery level: 10~20%	Battery low
Battery level: 0~10%	Battery low, please charge
Clean Water Tank is empty	Clean Water Tank empty, please refill water and cleaning solution
Need self-cleaning	Please begin self-cleaning
Appliance not on the charging dock	Please place appliance on charging dock
Dirty Water Tank is full	Dirty Water Tank full, please empty

Brush roller is tangled	Please clean the brush roller.
Power is off	Powered off
Start charging	Charging
Begin self-cleaning cycle	Auto-detecting whether to run self-cleaning cycle, please begin self-cleaning cycle
Battery insufficient for self-cleaning	Battery low, charging
Sufficient battery to start self cleaning	Start self cleaning
Cleaning brush roller	Cleaning brush roller
Cleaning the pipe	Cleaning the pipe
Self-cleaning stopped	Please empty and clean the Dirty Water Tank.
Self-cleaning complete	Please empty and clean the Dirty Water Tank.
Main body uninstalled during selif-cleaning	Please install the main body

MAINTENANCE

Note:

- For optimal performance and to prevent odors, always **clean** and **dry** DWT, floater, filters, brush roller, brush roller cover **completely** after each use.
- Please make sure each part is installed correctly or the appliance may not work properly.
- After maintenance, place the appliance on the charging dock vertically. Do not expose the appliance to direct sunlight, and store it indoors in a dry place.

Main Body

1.To reduce the risk of injury, switch off before performing maintenance.
Fig.D-1
2.Use a cloth to clean the surface with a neutral detergent. The cloth should be dry to prevent water from entering the appliance.
Fig.D-2
3.Clean the dirt sensor with a damp cloth or the cleaning tool.
Fig.D-3

Dirty Water Tank

- When dirty water reaches the Max line, the appliance will stop working and show a reminder on the display and play a voice prompt.
- Pull up the tank lid to empty the DWT. Throw the debris on the waste separator into the trash.Use the cleaning tool to remove remaining debris. Rinse the inside of the DWT and place back into the appliance. separate hair and debris from dirty water.
Fig.D-4

Dry Filter & Waste Separator

Grasp recessed area on each side of the dry filter and pull upward. Rinse under running water and must be completely dry before recombining with the lid of the DWT.
*A spare dry filter is provided with your appliance for convenient replacement.
The waste separator can be removed and rinsed under the running water.
*The function of the waste separator is to separate solid waste.
*The appliance can function normally without the waste separator, so users can decide whether to keep it or not.
Fig.D-5

Brush Roller Self-cleaning

1.Place the appliance on the charging dock after use, the sensor will auto-detect the level of dirt.
2.When you hear the voice prompt "please begin self-cleaning cycle", press the self-cleaning button and begin the process.
3.Once complete, you will hear the voice prompt "self-cleaning completed, please clean the Dirty Water Tank." At this point, the appliance will begin charging.
Fig.D-6

EN

Note:

- Ensure the charging dock is plugged in and the battery level>20%.
- Before self-cleaning cycle, please clean the DWT and ensure the water level in the CWT>40%.

Brush Roller Cover

1.Squeeze latches on the cover and pull upward to remove.
Fig.D-7
2.Rinse with water.
Fig.D-8
3.When replacing, always latch the brush cover into place to avoid leakage.
Fig.D-9

Brush Roller

1.Remove the brush roller by grabbing the brush roller tab and pulling out.
Fig.D-10
2.Use the cleaning tool to remove the hair and debris wrapped around the roller and rinse the roller with water, and allow it to dry completely before reinstalling.
Fig.D-11
3.Remove hair and debris from the brush roller chamber and the opening with a tissue or a damp cloth.
Fig.D-12
4.Replace the brush roller by inserting the brush roller end into the right side of the holder, then attach the roller tab to the magnetic buckle on the left side to lock into place.
Fig.D-13

Brush Roller Replacement

5.Pull up the roller handle to remove it. Once removed, install the handle into the new brush roller. When uninstalling, do not directly pull on the pull ring of the brush roller.
Fig.D-14

Transparent Tray

6.Move the lock latch to the right, then lift the transparent tray upwards to remove it.
Fig.D-15
7.Clean with water or a towel, and thoroughly dry before reinstalling.
Fig.D-16

Note:

- A spare brush roller is provided with your appliance for convenient replacement.
- To maintain optimal performance, replace the brush roller every 6 months.

SCAN THE QR CODE BELOW TO GET PRODUCT CARE VIDEOS.

TROUBLESHOOTING

Problem	Solution
The appliance does not turn on	Restart after cooling down
	Charge the appliance
Weak suction	Install the dry filter or clean and allow it to dry completely
Brush roller tangled indicator blinking 🔊 Voice prompt: Please clean the brush roller	Remove blockages
WiFi indicator is off	Follow the in-app guide to connect to WiFi
CWT empty indicator blinking 🔊 Voice prompt: Clean Water Tank empty, please refill water and cleaning solution	Refill CWT

Problem	Solution
DWT full indicator blinking 🔊 Voice prompt: Please clean Dirty Water Tank	Empty the dirty water and then reinstall the DWT
All lights off in operation	Cool the appliance down and restart
Battery indicator blinking 🔊 Voice prompt: Low battery, please charge	Charge the appliance, or restart
Self-cleaning icon blinking	Start self-cleaning
All indicators blinking together	Contact Customer Service
Drying malfunction	1. Check if the plug is properly inserted or if the socket has powe 2. Clean the brush roller 3. Check if there are any objects or water at the bottom of the tray that block the air inlet
The transparent tray falls off	To install the transparent tray, press the front end of the transparent tray into place, then press the rear end downwards

Note:

If the above troubleshooting guide fails to provide a solution, please visit our website **www.tineco.com** for further support.

WARRANTY

2-YEAR LIMITED WARRANTY

- Only applies to purchases made from authorized retailers of Tineco.
- Is subject to the adherence of the requirements outlined in this instruction manual, and is subject to further conditions outlined below.
- This warranty is governed by and construed under the laws of the country in which the purchase took place. We provide 2-year warranty or a warranty period as stipulated by applicable local law, whichever is longer.

WHAT IS COVERED?

- Your Tineco appliance has a 2-year warranty against original defects in material and workmanship, when used for private household purposes in accordance with the Tineco Instruction Manual. Motorized accessories and battery bought separately come with a 1-year warranty.
- This warranty provides, at no extra cost to you, all labor and parts necessary to ensure your appliance is in proper operating condition during the warranty period.
- This warranty will only be valid if the appliance is used in the country in which it was sold.

WHAT IS NOT COVERED?

Tineco shall not be liable for costs, damages or repairs incurred as a result of:

- Appliances purchased from an unauthorized dealer.
- Careless operation or handling, misuse, abuse and/or lack of maintenance or use not in accordance with the Tineco Instruction Manual.
- Use of the appliance other than for normal domestic purposes, e.g. for commercial or rental purposes.
- Use of parts not in accordance with the Tineco Instruction Manual.
- Use of parts and accessories other than those produced or recommended by Tineco.
- External factors unrelated to product quality and use, such as weather, modifications,

accidents, electrical outages, power surges or acts of God.
- Repairs or alterations carried out by unauthorized parties or agents.
- Failing to clear blockage and other hazardous material from the appliance.
- Normal wear and tear, including normal wearing parts, such as clear bin, belt, filter, HEPA, brush bar, and power cord (or where external damage or abuse is diagnosed), carpet or floor damage due to use not in accordance with manufacturer's instructions or failure to turn the brush bar off when necessary.
- Reduction in battery discharge time due to battery age or use.

WARRANTY LIMITATIONS

- Any implied warranties relating to your appliance including but not limited to warranty of merchantability or warranty of fitness for a particular purpose, are limited to the duration of this warranty.
- Warranty coverage applies to the original owner and to the original battery only and is not transferable.
- This limited warranty gives you specific legal rights. You may also have other rights which vary by region.
- Manufacturer's warranties may not apply in all cases, depending on factors such as use of the product, where the product was purchased, or who you purchased the product from. Please review the warranty carefully, and contact the manufacturer if you have any questions.

WARRANTY SERVICE

Register:
- We highly recommend that upon purchase, you register your appliance by logging into our official website (www.tineco.com) or scanning the QR code to enjoy more exclusive benefits. To register, please enter the whole serial number (found on the back of the appliance).
  Fig.E-1
- Failure to register your product won't diminish your warranty rights.

How to Claim:
- Please retain your proof of purchase. To make a claim under our Limited Warranty, you need to provide your serial number and the original purchase receipt with the purchase date and order number on it.
- All work will be carried out by Tineco or its authorized agency.
- Any replaced defective parts will become the property of Tineco.
- Service under this warranty will not extend the period of this warranty.

Contact our Customer Service Hotline: **1-855-292-8864** or Visit Tineco website **www.tineco.com** for expert customer service.

CONTENIDO

Medidas importantes de seguridad ····· 19
Especificaciones ····· 23
Descripción general ····· 23
Montaje ····· 24
Funcionamiento ····· 24
Mantenimiento ····· 28
Resolución de problemas ····· 29
Garantía ····· 30

MEDIDAS IMPORTANTES DE SEGURIDAD

CONSERVE ESTAS INSTRUCCIONES

Solo para uso doméstico.

Al usar aparatos eléctricos, se debe seguir siempre una serie de medidas básicas de seguridad, entre ellas las que se indican a continuación.

LEA TODAS LAS INSTRUCCIONES ANTES DE USAR ESTE APARATO. De no seguir todas las advertencias e instrucciones, se podrían producir descargas eléctricas, incendios o lesiones personales graves.

ADVERTENCIA – Para disminuir el riesgo de incendios, descargas eléctricas o lesiones:

1. Este aparato puede ser utilizado por niños a partir de 8 años y personas con discapacidades físicas, sensoriales o mentales, o con falta de experiencia y conocimientos, si están supervisados o han recibido instrucciones sobre el uso del aparato de modo seguro y comprenden los peligros que dicho uso acarrea. Los niños no deben jugar con el aparato. La limpieza y mantenimiento a cargo del usuario no deben ser realizados por niños sin supervisión.
2. El aparato no debe ser utilizado por personas (niños incluidos) con discapacidades físicas, sensoriales o mentales, o con falta de experiencia y conocimientos, a menos que lo hagan bajo supervisión o se les haya dado instrucciones.
3. Use el aparato únicamente en interiores, sobre superficies de suelo sin alfombras como vinilo, azulejos, madera barnizada, etc. Tenga cuidado de no pasar por encima de objetos sueltos ni bordes de alfombras. Si el cepillo se atasca, puede producirse un fallo prematuro de la correa.
4. No permita que se utilice el aparato como un juguete. Es necesario vigilar atentamente el aparato cuando lo usen niños o se utilice cerca de niños, mascotas o plantas.
5. Use el aparato solo como se indica en este manual. Use solo accesorios recomendados por el fabricante.
6. No use el aparato si el cable o el enchufe están dañados. Si el aparato se ha caído o dañado, se ha dejado a la intemperie, ha caído al agua o no funciona como debiera, llévelo a un centro de servicio.
7. No manipule el cargador, incluido el enchufe del cargador, ni los terminales del cargador con las manos mojadas.
8. No introduzca ningún objeto en las aberturas. No use el aparato si alguna de sus aberturas está obstruida. Manténgalo libre de polvo, fibras, pelo y cualquier elemento que pudiera reducir el flujo de aire.
9. Mantenga el pelo, la ropa holgada, los dedos y todas las partes del cuerpo alejados de las aberturas y partes móviles.
10. Tenga mucho cuidado al limpiar escaleras.
11. No aspire líquidos inflamables o combustibles, tales como gasolina, ni lo use en lugares donde pudieran estar presentes.
12. No aspire nada que se esté quemando o humeando como, por ejemplo, cigarrillos, cerillas o cenizas.

13. No use el aparato sin el filtro.
14. Evite puestas en marcha accidentales. Verifique que el interruptor está en posición de apagado antes de tomar el aparato o desplazarlo. Llevar el aparato con el dedo en el interruptor o activar el aparato que tiene el interruptor en posición de encendido puede originar accidentes.
15. Apague siempre el aparato antes de realizar ajustes, cambiar accesorios o almacenarlo. Tales medidas preventivas disminuyen el riesgo de poner el aparato en funcionamiento por accidente.
16. Cargue únicamente con la base de carga especificada por Tineco. Una base de carga adecuada para un tipo de batería puede crear riesgo de incendio si se utiliza con otro tipo de batería.
17. Use los aparatos solo con las baterías Tineco especialmente indicadas para ellos. El uso de cualquier otro tipo de batería puede presentar riesgos de incendio y lesiones personales.
18. Si se hace un mal uso de la batería, el líquido de su interior podría salirse. Evite el contacto con ese líquido. Si hubiera un contacto accidental, lávese con agua abundante. Si el líquido entra en contacto con los ojos, solicite ayuda médica. El líquido que sale de la batería puede causar irritación o quemaduras.
19. No use la batería ni el aparato si estuvieran dañados o modificados. Las baterías dañadas o modificadas pueden presentar comportamientos impredecibles y causar un incendio, explosión o riesgo de lesiones personales.
20. No exponga la batería ni el aparato al fuego o al calor excesivo. Su exposición al fuego o a temperaturas superiores a 130 °C puede causar una explosión.
21. Siga todas las instrucciones de carga y no cargue la batería ni el aparato a temperaturas fuera del rango especificado en las instrucciones. Una carga incorrecta o a una temperatura fuera del rango especificado puede dañar la batería y aumentar el riesgo de que se produzca un incendio.
22. Las reparaciones deben ser realizadas por personal cualificado que utilice únicamente piezas de repuesto idénticas a las originales. Esto garantizará que la seguridad del producto se mantenga.
23. Este aparato contiene células de batería no reemplazables. No modifique ni trate de reparar el aparato ni la batería, a excepción de lo indicado en las instrucciones para su uso y cuidados.
24. Apague siempre el aparato antes de conectar o desconectar la boquilla motorizada.
25. No cargue ni guarde el aparato a la intemperie ni dentro de un vehículo. Cargue, guarde o use la batería únicamente en interiores secos donde la temperatura sea superior a 4 °C, pero inferior a 40 °C. El cargador solo es apto para usarse en interiores.
26. No utilice el aparato para recoger partículas ultrafinas, como cal, cemento, serrín, yeso en polvo o cenizas.
27. No utilice el aparato para recoger objetos afilados, como clavos metálicos, trozos de cristal, clips metálicos o alfileres.
28. No utilice el aparato para recoger sustancias químicas y materiales peligrosos, como disolventes, limpiadores de desagües, ácidos fuertes o álcali fuertes.
29. Deje de utilizar el aparato inmediatamente si se sobrecalienta, hace ruidos inusuales, produce olores inusuales, la succión es baja o gotea electricidad.
30. Apague el limpiador y desconéctelo de la toma de corriente para almacenarlo durante un tiempo prolongado.
31. Limpie siempre el depósito de agua sucia después de cada uso para evitar posibles obstrucciones que pudieran

provocar una baja potencia de succión, sobrecalentamiento del motor o reducir la vida útil del aparato.
32. Después del uso, guarde el aparato adecuadamente en lugar seco en interiores.
33. No coloque ni sumerja el aparato en agua estancada ni intente limpiar zonas inundadas.
34. Todos los datos e instrucciones técnicas de este manual se basan en resultados de pruebas de laboratorio de Tineco o de terceros designados. La empresa se reserva todos los derechos de explicaciones finales.
35. Se debe desconectar el enchufe de la toma antes de limpiar o realizar el mantenimiento del aparato.
36. Podría presentarse un peligro si el aparato pisa el cable eléctrico.
37. No utilice el aparato si la profundidad del agua es superior a 5 mm por encima de la superficie.
38. No estire del cable para desenchufar el aparato. Agarre del enchufe, no el cable.
39. Cuando no esté usando la batería, manténgala alejada de objetos metálicos, tales como clips, monedas, llaves, clavos, tornillos y otros objetos metálicos pequeños que pudieran crear una conexión entre los terminales de batería. Cortocircuitar los terminales de la batería puede causar quemaduras o un incendio.
40. Utilice solo productos de limpieza Tineco destinados al uso con esta máquina para reducir el riesgo de incendio y descarga eléctrica.

Ámbito de empleo

1. El limpiador inalámbrico para suelos duros se debe utilizar en suelos duros interiores, como vinilo, azulejos, madera barnizada, etc. Puede que su uso en superficies rugosas no dé resultados óptimos.
2. Mantenga el aparato alejado de fuentes de calor, como chimeneas o radiadores, para evitar la deformación de la carcasa.
3. No utilice el aparato para recoger líquidos inflamables o combustibles, partículas ultrafinas, objetos afilados, materiales peligrosos, productos químicos o cualquier elemento que esté ardiendo o emita humo, tal como se ha descrito anteriormente.

Acerca de la solución de limpieza

1. Si accede al motor una cantidad importante de solución de limpieza, podría dañar el aparato.
2. Añada la solución como se indica en el apartado de Funcionamiento. Es recomendable utilizar la solución de limpieza suministrada. No utilice el producto con una solución ácida o alcalina ni con sustancias nocivas para el medio ambiente.
3. Mantenga el aparato fuera del alcance de los niños. Evitar el contacto con los ojos y la piel y, en caso de suceder, enjuagar con agua abundante. Si la irritación persiste, solicite ayuda a un médico. Si se ingiere el producto, solicite ayuda médica.
4. El agua sucia y la solución deben eliminarse de acuerdo con la normativa medioambiental local.

Acerca del aparato

1. No modifique ni trate de reparar el aparato, a excepción de lo indicado en las instrucciones para su uso y limpieza.
2. El aparato solo debe utilizarse con la fuente de alimentación suministrada. Se debe desconectar el enchufe de la toma antes de limpiar o realizar el mantenimiento del aparato.
3. Tenga mucho cuidado al limpiar escaleras.
4. Verifique que el interruptor de encendido está en posición de apagado antes de tomar el aparato

o desplazarlo. No deje el aparato tumbado ni inclinado para evitar que entre agua sucia en el motor.
5. Para evitar que la activación accidental del aparato, colóquelo en la base de carga.
6. Instale siempre correctamente el depósito de agua sucia y el depósito de agua limpia antes del uso.
7. No permita que el aparato o la base de carga se mojen para evitar el riesgo de incendio o lesiones causadas por un cortocircuito.
8. ADVERTENCIA: Para cargar la batería, use únicamente la unidad de suministro extraíble incluida con este aparato.
9. Utilizar solo con la fuente de alimentación <AA2337B>. Este aparato contiene baterías no reemplazables.

Declaración de conformidad de la FCC del proveedor

TINECO / SERIE FLOOR ONE SWITCH S6

Este dispositivo cumple las disposiciones de la sección 15 de la normativa de la FCC. Su funcionamiento está sujeto a las dos condiciones siguientes:

(1) el dispositivo no puede causar interferencias perjudiciales; y (2) el dispositivo debe aceptar cualquier interferencia recibida, incluidas las que puedan dar lugar a un funcionamiento no deseado.

TINECO INTELLIGENT, INC.
1700 WESTLAKE AVENUE N., SUITE 200, SEATTLE, WA, 98109, EE. UU.
WWW.TINECO.COM
1-855-292-8864

Los cambios o modificaciones no aprobados expresamente por la parte responsable del cumplimiento pueden anular la autoridad del usuario para utilizar el equipo.

Nota: Este equipo se ha sometido a pruebas y se ha determinado que cumple los límites establecidos para los dispositivos digitales de clase B de acuerdo con las disposiciones de la sección 15 de la normativa de la FCC. Estos límites están diseñados para proporcionar una protección razonable contra interferencias perjudiciales en una instalación residencial.

Este equipo genera, utiliza y puede irradiar energía de radiofrecuencia, por lo que si no se instala y se usa como se indica en estas instrucciones, podría producir interferencias perjudiciales en las comunicaciones por radio. Sin embargo, no se puede garantizar que no se produzcan interferencias en una instalación en particular. Si este equipo causa interferencias perjudiciales en la recepción de señales de radio o televisión (que se pueden detectar apagando y encendiendo el dispositivo), recomendamos al usuario que intente corregir dichas interferencias siguiendo una o varias de las siguientes soluciones:

(1) Cambie la orientación o la ubicación de la antena receptora.
(2) Aumente la distancia entre el equipo y el receptor.
(3) Conecte el equipo a una toma de corriente de un circuito diferente al que esté conectado el receptor.
(4) Consulte al vendedor o a un técnico experto en radio y televisión para obtener ayuda.

Declaración de exposición a la radiación de la FCC

Este equipo cumple con los límites de exposición a la radiación establecidos por la FCC para un entorno no controlado. Este equipo debe instalarse y utilizarse a una distancia mínima de 20 cm entre el radiador y las partes del cuerpo.

Nota

El fabricante no se hace responsable de las interferencias de radio o televisión

provocadas por modificaciones no autorizadas en este equipo. Dichas modificaciones podrían anular la autoridad del usuario para utilizar este equipo.

Nota de IC

Este aparato contiene transmisor(es)/ receptor(es) sin licencia conformes a las normas RSS sin licencia de Innovation, Science and Economic Development Canada. Su funcionamiento está sujeto a las dos condiciones siguientes:

(1) el aparato no puede causar interferencias; y

(2) el dispositivo debe aceptar cualquier interferencia, incluidas las que puedan dar lugar a un funcionamiento no deseado del aparato.

- Este aparato digital de clase B cumple con la normativa canadiense ICES-003.
- Este equipo cumple con los límites de exposición a la radiación establecidos por la ISED RSS-102 para un entorno no controlado. Este equipo debe instalarse y utilizarse a una distancia mínima de 20 cm entre el radiador y las partes del cuerpo.

ESPECIFICACIONES

Producto	SERIE FLOOR ONE SWITCH S6
Tensión	21,6 V⎓ 4000 mAh de iones de litio
Potencia nominal	230 W
Tiempo de funcionamiento	Limpiador de suelos: aprox. 35 min / Aspiradora de mano: aprox. 65 min
Tiempo de carga	4~5 h
Caudal de agua	20-100 ml/min
Capacidad del DAL	aprox. 0,5 l
Capacidad del DAS	aprox. 0,45 l
Resistente al agua	IPX4
Muelle de carga en seco	
Entrada (secado)	120 V~ 60 Hz 3,8 A
Entrada (carga)	120 V~ 60 Hz 0,5 A
Salida	26 V⎓ 1 A

Eliminación

- La batería contiene materiales dañinos para el medio ambiente y deben retirarse del aparato antes de desecharlo.
- Al retirar la batería, el aparato debe estar apagado.
- Las baterías, los accesorios y el embalaje deben clasificarse para reciclarlos de un modo respetuoso con el medio ambiente. No los arroje al fuego, al agua ni los entierre. No deseche las baterías ni los cargadores junto con la basura doméstica.
- Si la batería presenta fugas y el líquido entra en contacto con la piel o la ropa, enjuáguelos inmediatamente con agua para evitar irritaciones y consulte con un médico.

DESCRIPCIÓN GENERAL

Nota:

Los accesorios pueden variar según el mercado. Si necesita más accesorios, visite **www.tineco.com** o **store.tineco.com**.

1 Botón de autolimpieza
2 Modo interruptor
3 Encendido/apagado
4 Pantalla digital
5 Cuerpo principal
6 Liberación del depósito de agua sucia
7 Asa del depósito de agua sucia
8 Depósito de agua sucia (DAS)

ES

9 Cubierta del cepillo de rodillo
10 Tubo
11 Wi-Fi/Silencio/Cambio de idioma
12 Liberación del depósito de agua limpia
13 Asa del depósito de agua limpia
14 Depósito de agua limpia (DAL)
15 Cepillo de rodillo
16 Herramienta de limpieza
17 Filtro seco
18 Solución de limpieza y antiolores
19 Cepillo eléctrico antienredos
20 Bandeja transparente
21 Muelle de carga y secado
22 Base de aspiradora
23 Minicepillo eléctrico
24 Herramienta para ranuras de cepillo para polvo 2 en 1
25 Depósito de polvo
26 Tubo del asa
27 Bucle de control de suciedad (azul o rojo según la cantidad de suciedad)
28 Indicador de Wi-Fi
29 Modo AUTO
30 DAS lleno
31 Modo MAX
32 Limpiador de suelos
33 DAL vacío
34 Cepillo de rodillo enredado
35 Aspiradora de mano
36 Modo MAX en aspiradora de mano
37 Indicador del rodillo del cepillo de secado
38 Modo ECO en aspiradora de mano
39 Indicador de batería
40 Icono de autolimpieza

Fig.A

MONTAJE

Montaje/desmontaje

Nota:

Para obtener información sobre el conjunto del cepillo y el depósito de agua, consulte los apartados de "Funcionamiento" y "Mantenimiento".

- Para montarlo, inserte el cuerpo principal y el asa en el aparato hasta que oiga un chasquido. **Fig.B-1**
- En caso de que necesite desmontar el asa, retire primero el cuerpo principal. Presione el resorte para liberar el asa con una herramienta (por ejemplo, un destornillador) y separe el asa del aparato una vez liberada. **Fig.B-2**

FUNCIONAMIENTO

Preparación para el uso

- Antes de utilizar el aparato por primera vez, cárguelo de 4-5 horas (consulte "Instrucciones de carga" para obtener más información).

* Basado en los resultados de las pruebas de laboratorio de Tineco. Temperatura de laboratorio: 4 °C-40 °C.

1. Si pulsa el botón ⏻ el aparato se iniciará en el modo AUTO de forma predeterminada. Púlselo de nuevo para apagar el aparato. Para cambiar entre los modos AUTO y MAX, pulse el botón ⊞ . **Fig.C-1**

Consejo:

- Modo Solución/modo Solo agua: El aparato se enciende de forma predeterminada en modo Solución. Cuando el aparato está en posición vertical, mantenga pulsado ⊞ durante 3 s para alternar entre ambos modos.
- Cambiar a modo Solo agua: Bucle LED: Rojo → Azul (usar solo agua)

- Cambiar al modo Solución:
  Bucle LED: Azul → Rojo (usar solución de limpieza)

2.El aparato dejará de funcionar cuando se coloque en posición vertical y volverá a funcionar cuando se recline.

* No incline el aparato más de 142° para evitar fugas de agua.
Fig.C-2

3.Después del uso, coloque el aparato en la base de carga en vertical para recargarlo y guardarlo.
Fig.C-3

Nota:

- Es fundamental elegir el modo adecuado según el contenido del depósito de agua limpia para lograr la mayor eficiencia de detección de suciedad.
- No aspire líquidos con espuma.

Llenado del depósito de agua limpia

1.Pulse el botón de liberación del depósito de agua limpia para sacarlo del aparato.
Fig.C-4

2.Abra el tapón del depósito y llénelo con agua del grifo hasta la línea de nivel máximo. Cuando sea necesario realizar una limpieza a fondo, añada un tapón de solución al DAL y cierre bien el tapón.
Fig.C-5

Nota:

Utilice únicamente agua a menos de 60 °C. NO UTILICE AGUA CALIENTE.

3.Vuelva a colocar el depósito en el aparato. Cuando lo haga correctamente se escuchará un chasquido.
Fig.C-6

Instrucciones de carga

- Para cargar el aparato, enchufe la base de secado y carga y coloque el aparato sobre ella.
- Para evitar tropiezos, durante la carga, coloque el aparato en la base de carga cerca de una pared.
  Fig.C-7

⚠ Advertencia:

- Cargue el aparato únicamente con el cargador suministrado por Tineco.
- Si el aparato va a estar mucho tiempo sin ser utilizado, cárguelo una vez cada 3 meses para un rendimiento óptimo.
- Guarde el aparato en un lugar seco y en interiores. No exponga el aparato a la luz directa del sol ni a temperaturas por debajo de cero grados. Rango de temperaturas recomendado: 4 °C-40 °C.

Selección del modo de limpieza

Modo AUTO

- En el modo AUTO, el sensor iLoop detecta automáticamente la suciedad del suelo y aplica la cantidad de detergente y la potencia de succión adecuadas.
- Si el bucle de control de suciedad es de color rojo, indica que se detecta más suciedad y, si es azul, se detecta menos suciedad. Este modo proporciona automáticamente la mejor solución de limpieza.
  Fig.C-8

Modo MAX

- En modo AUTO, pulse el botón para acceder al modo MAX.
- En el modo MAX, el aparato aplicará la máxima potencia de succión y pulverizará agua/solución para una limpieza más profunda.
  Fig.C-9

Modo ECO (aspiradora de mano)

- Cuando se usa el cuerpo principal como aspiradora de mano, el aparato empieza a funcionar en modo ECO por defecto.
  En modo ECO, el aparato aplicará una potencia de succión adecuada para garantizar una larga duración de la batería.
  Fig.C-10

ES

Modo MAX (aspiradora de mano)

- Pulse el botón (ECO MAX) para cambiar al modo MAX cuando utilice la aspiradora de mano.
  Fig.C-11

Nota:

Mantenga los objetos afilados alejados de la pantalla digital para evitar arañazos y rasguños.

Uso de la aspiradora de mano

1. Inserte bien el depósito de polvo en el cuerpo principal hasta que encaje.
2. Acople la herramienta accesoria en el depósito de polvo. Si se inserta correctamente encajará.
   Fig.C-12

- Inserte la base de secado y carga en la base de aspiración como se muestra. La instalación estará completa cuando se escuche un chasquido.
- Coloque el aparato y los accesorios en la base de la aspiradora para almacenarlo de forma cómoda después de usarlo.
  Fig.C-13
- Presione el botón de liberación para retirar el cubo de polvo.
- Retire el filtro de malla como se muestra arriba y vacíe el contenido.
- Pulse el botón de bloqueo de HEPA para retirar el HEPA y el filtro de esponja y limpie ambas piezas con la herramienta de limpieza.
  Fig.C-14

Nota:

- Limpie el depósito de polvo y los filtros después de cada uso.
- Para mantener un rendimiento elevado, lave y seque el filtro de esponja cada mes, y sustitúyalo cada 6 meses. Lave y seque el filtro HEPA cada 3 meses, y sustitúyalo cada 12 meses.
- Déjelo secar completamente al aire antes de volver a instalarlo.

Tiempo de funcionamiento

- El tiempo de funcionamiento del limpiador de suelos es de 35 minutos.
- El tiempo de funcionamiento de la aspiradora de mano es de 65 minutos.
- Los datos de tiempo de funcionamiento estimados se han obtenido en un laboratorio Tineco.

Tiempo de carga

- Una carga completa tarda unas 4-5 horas.
- Los datos estimados se han obtenido en un laboratorio Tineco con temperaturas ambiente de entre 4 °C y 40 °C.

Indicador

Durante el uso

Nivel de batería > 20 %: indicador verde fijo.

Nivel de batería 10 %-20 %: indicador de batería rojo fijo.

Nivel de batería < 10 %: el indicador de batería parpadea en rojo.

Nivel de batería ≤ 10 %: el indicador de batería parpadeará.

Apagado: no se ha detectado alimentación o puede que la batería no funcione correctamente.

Indicador parpadeante: DAL vacío.

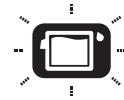

Parpadea: el depósito de agua sucia está lleno o el canal está bloqueado.

Parpadea: el cepillo de rodillo no está colocado o está bloqueado.

Iluminado: la conexión Wi-Fi se ha realizado correctamente.

Parpadea: la Wi-Fi se está conectando.

Apagado: la Wi-Fi no está conectada. Conéctese a la red.

Parpadea: el aparato necesita autolimpieza.

Durante la carga

Indicador Tineco: respirando.

Completamente cargado

En 5 minutos: el indicador Tineco se ilumina.
Después de 5 minutos: todos los indicadores luminosos se apagan.

Aplicación

Todas las funciones se pueden realizar con la aplicación Tineco. Descargue la aplicación Tineco desde App Store, Google Play y la Página Oficial de Tineco.

Nota:
El idioma predeterminado de las indicaciones es inglés, puede establecer otros idiomas utilizando la aplicación.

Indicación de voz (el contenido puede variar, el modelo real prevalecerá)

Estado	Recordatorio
Indicaciones de voz activadas	Indicaciones de voz activadas
Indicaciones de voz desactivadas	Indicaciones de voz desactivadas
Modo Auto de forma predeterminada	Modo Auto
Cambie al modo Max	Modo Max
Limpiar solo con agua	Limpiar solo con agua
Limpiar con solución de limpieza por defecto	Limpiar con solución de limpieza
Nivel de batería: 10-20 %	Batería baja
Nivel de batería: 0-10 %	Batería baja, cárguela
El depósito de agua limpia está vacío	El depósito de agua limpia está vacío, vuelva a llenarlo con agua y solución de limpieza
Necesita autolimpieza	Inicie la autolimpieza
El aparato no está en la base de carga	Coloque el aparato en la base de carga
El depósito de agua sucia está lleno	Depósito de agua sucia lleno, vacíelo
Cepillo de rodillo enredado	Limpie el cepillo de rodillo.
La alimentación está apagada	Apagado
Inicie la carga	Carga en proceso
Inicie el ciclo de autolimpieza	Detectar automáticamente si es necesario ejecutar el ciclo de limpieza automática. Inicie el ciclo de limpieza automática
Batería insuficiente para autolimpieza	Batería baja, empiece a cargarla
Batería suficiente para iniciar la autolimpieza	Comience la autolimpieza

Limpieza del cepillo de rodillo en curso	Limpieza del cepillo de rodillo en curso
Limpieza de la tubería en proceso	Limpieza de la tubería en proceso
Autolimpieza detenida	Vacíe y limpie el depósito de agua sucia.
Autolimpieza finalizada	Vacíe y limpie el depósito de agua sucia.
Cuerpo principal desinstalado durante la autolimpieza	Inserte el cuerpo principal

MANTENIMIENTO

Nota:

- Para un rendimiento óptimo y evitar olores, **limpie** y **seque** siempre el DAS, el flotador, los filtros, el cepillo de rodillo y la cubierta del rodillo de cepillo **completamente** después de cada uso.
- Asegúrese de que todas las piezas están colocadas correctamente, ya que de lo contrario es posible que el aparato no funcione correctamente.
- Después del mantenimiento, coloque el aparato en la base de carga y en posición vertical. No exponga el aparato a la luz solar directa y guárdelo en un lugar seco y cerrado.

Cuerpo principal

1.Para reducir el riesgo de lesiones, apague el aparato antes de realizar el mantenimiento.
Fig.D-1

2.Utilice un paño para limpiar la superficie con un detergente neutro. El paño debe estar seco para evitar que entre agua en el aparato.
Fig.D-2

3.Limpie el depósito de polvo con un paño húmedo o herramienta de limpieza.
Fig.D-3

Depósito de agua sucia

- Cuando el agua sucia llega a la línea de nivel máximo, el aparato deja de funcionar, muestra un recordatorio en la pantalla y reproduce un aviso de voz.
- Tire hacia arriba de la tapa del depósito para vaciar el DAS. Tire los residuos del separador de residuos a la basura.Utilice la herramienta de limpieza para eliminar los residuos restantes. Enjuague el interior del DAS y vuelva a colocarlo en el aparato. Separe el pelo y los residuos del agua sucia.
Fig.D-4

Filtro seco y separador de residuos

Sujete la zona rebajada de cada lado del filtro seco y tire hacia arriba. Enjuáguelo bajo el grifo y asegúrese de que está completamente seco antes de volver a combinarlo con la tapa del DAS.
* El aparato incluye un filtro seco de repuesto para facilitar su sustitución.
El separador de residuos puede extraerse y enjuagarse bajo el grifo.
*La función del separador de residuos es separar los residuos sólidos.
*El aparato puede funcionar normalmente sin el separador de residuos, por lo que los usuarios pueden decidir si conservarlo o no.
Fig.D-5

Autolimpieza del cepillo de rodillo

1.Coloque el aparato en la base de carga después de utilizarlo, el sensor detectará automáticamente el nivel de suciedad.

2.Cuando oiga el mensaje de voz para iniciar el ciclo de autolimpieza, pulse el botón de autolimpieza y comience el proceso.

3.Una vez finalizado, oirá el mensaje de voz para indicar que la autolimpieza está finalizada y que debe limpiar el depósito de agua sucia. En ese momento, el aparato comenzará a cargarse.
Fig.D-6

Nota:

- Compruebe que la base de carga esté enchufada y el nivel de batería sea >20 %.

- Antes del ciclo de autolimpieza, limpie el depósito de agua sucia y asegúrese de que el nivel de agua del depósito de agua limpia supera el 40 %.

Cubierta del cepillo de rodillo

1.Apriete los pestillos de la tapa y estire hacia arriba para retirarla.
Fig.D-7
2.Enjuáguela con agua.
Fig.D-8
3.Cuando sustituya la cubierta, fíjela siempre en su posición para evitar fugas.
Fig.D-9

Cepillo de rodillo

1.Para retirar el cepillo de rodillo, sujete la lengüeta del cepillo de rodillo y tire hacia fuera.
Fig.D-10
2.Utilice la herramienta de limpieza para eliminar el pelo y los residuos que envuelven el rodillo, aclárelo con agua y deje que se seque completamente antes de volver a instalarlo.
Fig.D-11
3.Elimine el pelo y la suciedad de la cámara del cepillo de rodillo y de la abertura con un pañuelo o un paño húmedo.
Fig.D-12
4.Para volver a colocar el cepillo de rodillo, inserte el extremo del cepillo de rodillo en el lado derecho del soporte y, a continuación, acople la pestaña del rodilla a la hebilla magnética del lado izquierdo para bloquearla.
Fig.D-13

Sustitución del rodillo del cepillo

5.Tire hacia arriba del mango del rodillo para extraerlo. Una vez retirado, instale el mango en el nuevo rodillo de cepillo. Al desinstalarlo, no tire directamente del anillo de tiro del rodillo de cepillo.
Fig.D-14

Bandeja transparente

6.Mueva el pestillo de bloqueo hacia la derecha y, a continuación, levante la bandeja transparente para extraerla.
Fig.D-15
7.Límpiela con agua o con una toalla y séquela bien antes de volver a instalarla.
Fig.D-16

Nota:

- El aparato incluye un cepillo de rodillo de repuesto para facilitar su sustitución.
- Sustituya el cepillo de rodillo cada 6 meses para mantener un rendimiento óptimo.

Escanee el código QR siguiente para ver vídeos de mantenimiento del producto.

RESOLUCIÓN DE PROBLEMAS

Problema	Solución
El aparato no se enciende	Vuélvalo a encender una vez frío
	Cargue el aparato
Succión débil	Instale el filtro seco o límpielo y déjelo secar completamente
El indicador de cepillo de rodillo atascado parpadea 🔊 Aviso de voz: Limpie el cepillo de rodillo	Retire las obstrucciones
El indicador del Wi-Fi está apagado	Siga las indicaciones de la aplicación para conectarse a la red Wi-Fi

Problema	Solución
El indicador de DAL vacío parpadea 🔊 Aviso de voz: El depósito de agua limpia está vacío, vuelva a llenarlo con agua y solución de limpieza	Rellenar DAL
El indicador del DAS lleno parpadea 🔊 Aviso de voz: Limpie el depósito de agua sucia	Vacíe el agua sucia y vuelva a colocar el DAS
Todas las luces están apagadas	Enfríe el aparato y vuelva a encenderlo
El indicador de la batería parpadea 🔊 Aviso de voz: Batería baja, cárguela	Cargue el aparato o reinícielo
El icono de autolimpieza parpadea	Iniciar limpieza
Todos los indicadores parpadean a la vez	Contacte con el servicio de atención al cliente
Mal funcionamiento del secado	1. Compruebe si el enchufe está bien insertado o si la toma de corriente tiene corriente 2. Limpie el cepillo de rodillo 3. Compruebe si hay objetos o agua en el fondo de la bandeja que bloqueen la entrada de aire
La bandeja transparente se cae	Para instalar la bandeja transparente, presione el extremo delantero de la bandeja transparente en su sitio y, a continuación, presione el extremo trasero hacia abajo

Nota:

Si la guía de resolución de problemas no incluye una solución, visite nuestro sitio web **www.tineco.com** para recibir más ayuda.

GARANTÍA

GARANTÍA LIMITADA DE 2 AÑOS

- Solo se aplica a las compras realizadas a minoristas autorizados de Tineco.
- Está sujeta al cumplimiento de los requisitos descritos en este manual de instrucciones y otras condiciones descritas a continuación.
- Esta garantía se rige e interpreta según las leyes del país en el que se realizó la compra. Ofrecemos una garantía de 2 años o un periodo de garantía según lo estipulado por la ley local aplicable, el que sea más largo.

¿CUÁL ES LA COBERTURA?

- El aparato Tineco tiene una garantía de 2 años contra defectos originales en materiales y mano de obra, cuando se usa para fines domésticos privados de acuerdo con el manual de instrucciones de Tineco. Los accesorios motorizados y la batería comprados por separado tienen una garantía de 1 año.
- Esta garantía proporciona, sin coste adicional, toda la mano de obra y las piezas necesarias para garantizar que el aparato se encuentre en buenas condiciones de funcionamiento durante el período de garantía.
- Esta garantía solo será válida si el aparato se utiliza en el país donde se vendió.

¿QUÉ QUEDA FUERA DE LA COBERTURA?

Tineco no será responsable de los costes, daños o reparaciones incurridos como resultado de:

- Aparatos adquiridos en un distribuidor no autorizado.
- Mala manipulación o manipulación descuidada, mal uso, abuso o falta de mantenimiento, así como usos no conformes con el manual de instrucciones de Tineco.
- Uso del aparato para otros fines que no sean fines domésticos normales, por ejemplo, para fines comerciales o de alquiler.
- Uso de piezas no conformes con el manual de instrucciones de Tineco.

- Uso de piezas y accesorios distintos a los producidos o recomendados por Tineco.
- Factores externos no relacionados con la calidad y el uso del producto, como el clima, modificaciones, accidentes, apagones, picos de tensión o causas naturales.
- Reparaciones o alteraciones realizadas por personas o agentes no autorizados.
- No realizar la retirada de obstrucciones y otros materiales peligrosos del aparato.
- Desgaste normal, incluidas las piezas de desgaste normal, como el recipiente transparente, la correa, el filtro, el filtro HEPA, la barra de cepillo y el cable de alimentación (o por daños o abusos externos identificados), daños en las alfombras o en el suelo por uso indebido o no conforme con las instrucciones del fabricante.
- Reducción del tiempo de descarga de la batería debido a su uso o antigüedad.

LIMITACIONES DE GARANTÍA

- Cualquier garantía implícita relacionada con el aparato, incluidas, entre otras, la garantía de comerciabilidad o la garantía de adecuación para un propósito particular, se limita a la duración de esta garantía.
- La cobertura de la garantía se aplica únicamente al propietario original y a la batería original; no es transferible.
- Esta garantía limitada le otorga derechos legales específicos. También puede tener otros derechos que varían según la región.
- Es posible que las garantías del fabricante no se apliquen en todos los casos, dependiendo de factores como el uso del producto, el lugar donde se compró el producto o a quién se compró. Revise la garantía cuidadosamente y contacte con el fabricante si tiene alguna pregunta.

GARANTÍA Y SERVICIO

Registro:

- Le recomendamos encarecidamente que registre el aparato al comprarlo en el sitio web oficial de Tineco (www.tineco.com) o escaneando el código QR para disfrutar de más beneficios exclusivos. Para registrarlo, introduzca todo el número de serie (se encuentra en la parte posterior del aparato). **Fig.E-1**
- No registrar el aparato no implica pérdida de derechos de garantía.

Cómo hacer una reclamación:

- Conserve el recibo de compra. Para realizar una reclamación bajo su garantía limitada, debe enviar el número de serie y el recibo original de compra con la fecha de compra y el número de pedido.
- Todo trabajo será responsabilidad de Tineco o de algún agente autorizado.
- Cualquier pieza defectuosa reemplazada pasará a ser propiedad de Tineco.
- El servicio bajo esta garantía no extenderá el período de esta garantía.

Póngase en contacto con nuestra línea de atención al cliente: **1-855-292-8864** o visite la página web de Tineco **www.tineco.com** para recibir ayuda experta.

SOMMAIRE

Consignes de sécurité importantes ····· 32
Spécifications ····· 36
Présentation ····· 37
Assemblage ····· 37
Fonctionnement ····· 38
Entretien ····· 41
Guide de dépannage ····· 43
Garantie ····· 44

FR

CONSIGNES DE SÉCURITÉ IMPORTANTES

CONSERVEZ CES INSTRUCTIONS
Usage domestique exclusivement.

Lorsque vous utilisez un appareil électrique, veuillez respecter les précautions de sécurité élémentaires, notamment celles indiquées ci-dessous :
LISEZ TOUTES LES INSTRUCTIONS AVANT L'UTILISATION (DE CET APPAREIL). Le non-respect des consignes de sécurité et des instructions peut provoquer une décharge électrique, un incendie et/ou des blessures graves.

AVERTISSEMENT – Afin de réduire le risque d'incendie, de décharge électrique ou de blessures corporelles :

1. Cet appareil peut être utilisé par des enfants à partir de 8 ans et par des personnes dont les capacités physiques, sensorielles ou mentales sont réduites, ou des personnes dénuées d'expérience ou de connaissance, si elles ont pu bénéficier, par l'intermédiaire d'une personne responsable de leur sécurité, d'une surveillance ou d'instructions préalables concernant l'utilisation de l'appareil. Les enfants ne doivent pas jouer avec cet appareil. Le nettoyage et l'entretien ne doivent pas être effectués par des enfants sans surveillance.
2. Cet appareil n'est pas destiné à être utilisé par des personnes (y compris les enfants) ayant des capacités physiques, sensorielles ou mentales limitées, ou manquant d'expérience et/ou de connaissances, sauf si elles sont surveillées ou ont reçu des instructions.
3. Veillez à uniquement utiliser l'appareil en intérieur, sur des sols dépourvus de moquette, par exemple en vinyle, en carrelage, en parquet, etc. Veillez à ne pas passer sur des objets non fixés ni sur les bords de tapis. Le blocage de la brosse peut entraîner une défaillance prématurée de la courroie.
4. Cet appareil ne doit pas servir de jouet. Une attention particulière est nécessaire lorsque l'aspirateur est utilisé près d'enfants, d'animaux domestiques ou de plantes.
5. Utilisez l'appareil uniquement de la manière décrite dans ce manuel. Utilisez exclusivement les accessoires recommandés par le constructeur.
6. N'utilisez pas l'appareil si son câble d'alimentation ou sa prise est endommagé. Si l'appareil est tombé, est endommagé, a été laissé à l'extérieur ou en contact avec de l'eau ou ne fonctionne pas correctement, retournez-le à un centre d'entretien.
7. Ne manipulez pas le chargeur, y compris la prise et/ou les bornes du chargeur, les mains mouillées.
8. N'insérez aucun objet dans les ouvertures. N'utilisez pas l'appareil si l'une des ouvertures est obstruée. Veillez à éviter l'accumulation dans les ouvertures de tout ce qui pourrait diminuer le flux d'air (poussières, peluches, poils, etc.).
9. Gardez les cheveux, les vêtements amples, les doigts et autres parties du corps éloignés des ouvertures et des

pièces en mouvement.
10. Soyez particulièrement vigilant(e) en passant l'aspirateur dans les escaliers.
11. N'utilisez pas cet appareil pour aspirer des liquides combustibles ou inflammables, comme de l'essence, et ne passez pas l'aspirateur dans une pièce où se trouvent de tels liquides.
12. Ne passez en aucun cas l'aspirateur sur des objets brûlants ou incandescents, comme des cigarettes, des allumettes ou des cendres chaudes.
13. Ne faites pas fonctionner cet appareil sans le filtre.
14. Évitez la mise en marche accidentelle. Vérifiez que l'interrupteur marche/arrêt est en position d'arrêt avant de saisir l'appareil ou de le porter. Transporter l'appareil avec un doigt sur l'interrupteur ou le brancher sur une alimentation électrique alors que son interrupteur est en position de marche favorise les accidents.
15. Éteignez toujours l'appareil avant d'effectuer un réglage, de changer un accessoire ou de ranger l'appareil. Ces mesures de sécurité permettent de réduire les risques de démarrage accidentel de l'appareil.
16. Charger uniquement avec la station de recharge spécifiée par Tineco. Une station de recharge adaptée à un seul type de batterie peut présenter un risque d'incendie s'il est utilisé avec une batterie différente.
17. Utilisez cet appareil uniquement avec des batteries Tineco spécialement conçues pour cet usage. L'utilisation de toute autre batterie peut créer un risque de blessures et d'incendie.
18. Si la batterie est soumise à des conditions abusives, du liquide peut s'en échapper. Évitez tout contact avec ce liquide. En cas de contact accidentel, rincez à grande eau. Si du liquide entre en contact avec les yeux, consultez un médecin. Le liquide qui s'échappe de la batterie peut provoquer des irritations ou des brûlures.
19. N'utilisez pas l'appareil si la batterie ou l'appareil lui-même est endommagé ou modifié. Les batteries modifiées ou endommagées peuvent produire un fonctionnement imprévisible pouvant provoquer un incendie, une explosion ou un risque de blessure.
20. N'exposez pas la batterie ou l'appareil à des flammes ou à une température excessive. L'exposition au feu ou à des températures supérieures à 130 °C peut provoquer une explosion.
21. Respectez toutes les instructions de recharge. Ne rechargez pas la batterie ou l'appareil quand la température ambiante est hors de la plage spécifiée dans les instructions. Une recharge incorrecte ou recharger une batterie sous des températures hors de la plage spécifiée peut endommager la batterie et accroître le risque d'incendie.
22. Faites réparer votre appareil par un réparateur qualifié qui ne devra utiliser que des pièces de rechange identiques. Cela garantira une utilisation sûre de l'appareil.
23. Cet appareil contient des éléments de batterie non remplaçables. Ne modifiez pas et n'essayez pas de réparer l'appareil ou la batterie sans suivre les instructions d'utilisation et d'entretien.
24. Éteignez toujours cet appareil avant de brancher ou de débrancher l'embout motorisé.
25. Ne chargez et ne rangez pas l'appareil en plein air ou à l'intérieur d'une voiture. Chargez, stockez ou utilisez la batterie uniquement dans une zone intérieure sèche où la température est supérieure à 4 °C, mais inférieure à 40 °C. Le chargeur est conçu exclusivement pour une utilisation en intérieur.
26. N'utilisez pas l'appareil pour ramasser des particules ultra-fines telles que la chaux, le ciment, la sciure de bois, la poudre de gypse ou les cendres.
27. N'utilisez pas l'appareil pour ramasser

des objets pointus, tels que des clous métalliques, des morceaux de verre, des trombones métalliques ou des épingles.

28. N'utilisez pas l'appareil pour ramasser des matières dangereuses et des produits chimiques, tels que des solvants, des produits de nettoyage pour vidange, des acides forts ou des alcalis puissants.
29. Cessez immédiatement d'utiliser l'appareil en cas de surchauffe, de bruits inhabituels, de mauvaises odeurs, de faible aspiration ou de fuite d'électricité.
30. Éteignez le nettoyeur et débranchez-le de la prise électrique avant de le ranger pour une longue période.
31. Nettoyez toujours le réservoir d'eau sale après chaque utilisation afin d'éviter tout blocage, ce qui peut entraîner une faible puissance d'aspiration, une surchauffe du moteur et une réduction de la durée de vie de l'appareil.
32. Après utilisation, rangez l'appareil en intérieur, à l'abri de l'humidité.
33. Ne posez pas et ne plongez pas l'appareil dans de l'eau stagnante et n'essayez pas de nettoyer les zones inondées.
34. Toutes les données et instructions techniques de ce manuel sont basées sur les résultats des tests effectués en laboratoire par Tineco ou des tiers désignés. La société se réserve tous les droits pour les explications finales.
35. La fiche doit être retirée de la prise avant tout nettoyage ou entretien de l'appareil.
36. Un accident peut se produire si l'appareil passe sur le cordon d'alimentation.
37. N'utilisez pas l'appareil si la surface à nettoyer est couverte par plus de 5 mm d'eau.
38. Ne débranchez pas l'appareil en tirant sur le cordon. Pour débrancher, saisissez la fiche, pas le cordon.
39. Lorsque la batterie n'est pas utilisée, tenez-la éloignée des objets métalliques tels que trombones, pièces de monnaie, clés, clous, vis ou autres petits objets métalliques qui pourraient créer une connexion entre les bornes de la batterie. Court-circuiter les bornes de batterie peut provoquer des brûlures ou un incendie.
40. Pour réduire le risque d'incendie et d'électrocution – Utilisez uniquement des produits de nettoyage Tineco destinés à être utilisés avec cette machine.

Applications

1. Ce nettoyeur de sol sans fil doit être utilisé sur les sols durs en intérieur, tels que le vinyle, le carrelage, le parquet, etc. L'utilisation sur une surface rugueuse ne permet pas d'obtenir les meilleures performances.
2. Tenez votre appareil à l'écart des sources de chaleur, telles que la cheminée ou le chauffage, afin d'éviter toute déformation du boîtier.
3. N'utilisez pas l'appareil pour ramasser des liquides inflammables ou combustibles, des particules ultra-fines, des objets pointus, des matières dangereuses, des produits chimiques ou tout autre produit brûlant ou fumant, comme décrit ci-dessus.

À propos de la solution de nettoyage

1. Une grande quantité de solution de nettoyage pénétrant dans le moteur peut endommager l'appareil.
2. Ajoutez la solution comme indiqué dans la section Fonctionnement. Nous vous recommandons d'utiliser la solution de nettoyage fournie. N'utilisez pas le produit avec une solution acide, alcaline ou toute substance nocive pour l'environnement.
3. Tenir hors de portée des enfants. Éviter

le contact avec les yeux et la peau, sinon rincer abondamment à l'eau. Consulter un médecin si l'irritation persiste. En cas d'ingestion du produit, consulter immédiatement un médecin.
4. La mise au rebut de l'eau sale et de la solution doit être conforme aux réglementations environnementales locales.

À propos de l'appareil

1. Ne modifiez pas et n'essayez pas de réparer l'appareil sauf comme indiqué dans les instructions de fonctionnement et de nettoyage.
2. L'appareil doit uniquement être utilisé avec l'alimentation électrique fournie. La fiche doit être retirée de la prise avant tout nettoyage ou entretien de l'appareil.
3. Soyez particulièrement vigilant(e) en passant l'aspirateur dans les escaliers.
4. Vérifiez que l'interrupteur marche/arrêt est en position d'arrêt avant de saisir l'appareil ou de le porter. Ne posez pas l'appareil à l'horizontale et ne le penchez pas afin d'éviter que de l'eau sale ne pénètre dans le moteur.
5. Pour éviter tout risque de trébuchement, veuillez ranger l'appareil sur la base de recharge.
6. Installez toujours correctement le réservoir d'eau sale et le réservoir d'eau propre avant l'utilisation.
7. Veillez à ne pas mouiller l'appareil ou la station de recharge afin d'éviter tout risque d'incendie ou de blessure causé par un court-circuit.
8. AVERTISSEMENT : Pour recharger la batterie, utilisez uniquement l'unité d'alimentation détachable fournie avec cet appareil.
9. À n'utiliser qu'avec l'alimentation électrique <AA2337B>. Cet appareil contient des batteries non remplaçables.

Déclaration de conformité FCC du fournisseur

TINECO/SÉRIE FLOOR ONE SWITCH S6

Cet appareil est conforme à la section 15 de la réglementation FCC. Son fonctionnement est soumis aux deux conditions suivantes :

(1) Cet appareil ne doit pas provoquer d'interférences nuisibles, et (2) cet appareil doit accepter toutes les interférences reçues, y compris celles susceptibles de provoquer un fonctionnement indésirable.

TINECO INTELLIGENT, INC.

1700 WESTLAKE AVENUE N., SUITE 200, SEATTLE, WA, 98109, USA

WWW.TINECO.COM

1-855-292-8864

Tout changement ou toute modification non expressément approuvé par la partie responsable de la conformité peut annuler le droit de l'utilisateur à utiliser l'équipement.

Remarque : cet équipement a été testé et déclaré conforme aux limites définies pour un appareil numérique de classe B, conformément à l'article 15 de la réglementation FCC. Ces limites sont conçues pour fournir une protection raisonnable contre les interférences nuisibles dans une installation résidentielle.

Cet équipement génère, utilise et peut émettre de l'énergie par radiofréquence. S'il n'est pas installé et utilisé conformément aux instructions, il peut provoquer des interférences nuisibles aux communications radio. Toutefois, il n'est pas garanti que des interférences ne se produiront pas dans une installation particulière. Si cet équipement provoque des interférences nuisibles à la réception des signaux de radio ou de télévision, ce qui peut être déterminé en éteignant et en rallumant l'équipement, il est recommandé à l'utilisateur d'essayer de corriger les interférences en prenant une ou plusieurs

des mesures suivantes :

(1) Réorienter ou déplacer l'antenne de réception.

(2) Augmenter la distance entre l'équipement et le récepteur.

(3) Brancher l'appareil sur une prise située sur un circuit différent de celui auquel le récepteur est connecté.

(4) Consulter le concessionnaire ou un technicien radio/TV expérimenté pour obtenir de l'aide.

FR

Déclaration FCC relative à l'exposition aux rayonnements

Cet équipement est conforme aux limites d'exposition aux radiations définies par la FCC pour un environnement non contrôlé. Cet équipement doit être installé et utilisé avec une distance minimale de 20 cm entre l'émetteur de radiations et n'importe quelle partie de votre corps.

Remarque

Le fabricant n'est pas responsable des interférences radio ou TV causées par des modifications non autorisées de cet équipement. Ces modifications peuvent annuler le droit de l'utilisateur à utiliser cet équipement.

Remarque IC

Cet appareil contient des émetteurs/récepteurs exempts de licence qui sont conformes aux normes RSS exemptes de licence d'Innovation, Sciences et Développement économique Canada. Son fonctionnement est soumis aux deux conditions suivantes :

(1) cet appareil ne doit pas provoquer d'interférences.

(2) cet appareil doit accepter toutes les interférences, y compris celles susceptibles de provoquer un fonctionnement indésirable de l'appareil.

- Cet appareil numérique de classe B est conforme à la norme canadienne ICES-003.
- Cet équipement est conforme aux limites d'exposition aux radiations définies par la ISED RSS-102 pour un environnement non contrôlé. Cet équipement doit être installé et utilisé avec une distance minimale de 20 cm entre l'émetteur de radiations et n'importe quelle partie de votre corps.

SPÉCIFICATIONS

Produit	SÉRIE FLOOR ONE SWITCH S6
Tension	21,6 V⎓ 4 000 mAh Lion
Puissance d'alimentation	230 W
Autonomie	Laveuse de parquet : environ 35 minutes / Aspirateur à main : environ 65 minutes
Durée de la recharge	4 à 5 heures
Débit d'eau	20~100 ml/min.
Capacité du REP	environ 0,5 L
Capacité du RES	environ 0,45 L
Étanchéité	IPX4
Station de recharge de séchage	
Entrée (séchage)	120 V~ 60 Hz 3,8 A
Entrée (charge)	120 V~ 60 Hz 0,5 A
Sortie	26 V⎓ 1 A

Élimination des déchets

- La batterie contient des matériaux nuisibles à l'environnement. Elle doit donc être retirée de l'appareil avant l'élimination de celui-ci.
- Éteignez l'appareil avant d'enlever la batterie.
- Les batteries, les accessoires et l'emballage doivent faire l'objet d'un tri dans l'optique d'un recyclage écologique. Ne les jetez pas au feu, à l'eau ou dans le sol. Les chargeurs et batteries ne doivent en aucun cas être jetés avec les ordures ménagères !
- En cas de contact du liquide de batterie avec la peau ou les vêtements, rincez immédiatement à l'eau afin d'éviter toute irritation, puis consultez un médecin.

PRÉSENTATION

Remarque :

Les accessoires peuvent varier selon les marchés. Si vous avez besoin de plus d'accessoires, veuillez aller sur le site **www.tineco.com** ou **store.tineco.com**.

1 Bouton de nettoyage automatique
2 Sélecteur de mode
3 Marche/arrêt
4 Affichage numérique
5 Corps principal
6 Déverrouillage du réservoir d'eau sale
7 Poignée du réservoir d'eau sale
8 Réservoir d'eau sale (RES)
9 Couvercle du rouleau brosse
10 Tube
11 Wi-Fi/Couper le son/Sélection de langue
12 Déverrouillage du réservoir d'eau propre
13 Poignée du réservoir d'eau propre
14 Réservoir d'eau propre (REP)
15 Rouleau brosse
16 Outil de nettoyage
17 Filtre sec
18 Solution de nettoyage et de désodorisation
19 Brosse électrique zéro enchevêtrement
20 Plateau transparent
21 Station de séchage et de recharge
22 Station de l'aspirateur
23 Mini brosse turbo
24 Suceur plat et brosse de dépoussiérage 2-en-1
25 Bac à poussière
26 Tube de la poignée
27 Boucle de surveillance de la saleté (De bleu à rouge selon la quantité de poussières)
28 Indicateur Wi-Fi
29 Mode AUTO
30 Réservoir d'eau sale plein
31 Mode MAX
32 Laveuse de parquet
33 REP vide
34 Rouleau brosse emmêlé
35 Aspirateur à main
36 Mode MAX dans l'aspirateur à main
37 Indicateur du séchage du rouleau brosse
38 Mode ECO dans l'aspirateur à main
39 Indicateur de batterie
40 Icône de nettoyage automatique

Fig. A

ASSEMBLAGE

Comment assembler/ désassembler l'appareil

Remarque :

Pour l'ensemble constitué du réservoir d'eau et de la brosse, reportez-vous aux sections « Fonctionnement » et « Entretien ».

- Pour monter, installez le corps principal et la poignée dans l'appareil jusqu'à entendre un clic.
  Fig. B-1
- Dans le cas où la poignée doit être démontée,

FR

retirez d'abord le corps principal. Appuyez sur le ressort pour libérer la poignée à l'aide d'un outil (par exemple un tournevis) et soulevez la poignée de l'appareil.
Fig. B-2

FONCTIONNEMENT

Préparation à l'utilisation

- Avant la première utilisation, veuillez charger l'appareil pendant 4 à 5 heures (reportez-vous à la section « Instructions de chargement » pour plus de détails).

* Basé sur les résultats des tests de laboratoire Tineco. Température de laboratoire 4 °C à 40 °C.

1. Appuyez sur le bouton ⏻ pour que l'appareil démarre en mode AUTO par défaut. Appuyez à nouveau sur ce bouton pour éteindre l'appareil. Passez du mode AUTO au mode MAX en appuyant sur le bouton ⊛ .
Fig. C-1

Conseils :

- Mode Solution/Mode Eau seulement : L'appareil démarre en mode Solution par défaut. Allumez l'appareil en position verticale, maintenez le bouton ⊛ enfoncé pendant 3 secondes pour alterner entre les deux modes.
- Passer en mode Eau seulement : Boucle de LED : Rouge → Bleu (utiliser de l'eau uniquement)
- Passer en mode Solution : Boucle de LED : Bleu → Rouge (utiliser une solution de nettoyage)

2. L'appareil s'arrêtera de fonctionner en position verticale et recommencera à fonctionner lorsque vous l'inclinerez.

* Ne l'inclinez pas de plus de 142° pour éviter toute fuite d'eau.
Fig. C-2

3. Placez l'appareil verticalement sur la station de recharge après utilisation pour le recharger et le ranger.
Fig. C-3

Remarque :

- Il est essentiel de choisir le bon mode en fonction du contenu du REP pour atteindre le niveau de détection de la saleté le plus efficace.
- N'aspirez pas de liquide mousseux.

Remplissage du réservoir d'eau propre

1. Appuyez sur le bouton de déverrouillage du réservoir d'eau propre pour le retirer de l'appareil.
Fig. C-4
2. Ouvrez le bouchon du réservoir et remplissez-le d'eau du robinet jusqu'à la ligne Max. Si un nettoyage en profondeur est nécessaire, ajoutez un bouchon de flacon de solution dans le REP et fermez fermement le bouchon.
Fig. C-5

Remarque :

Utilisez uniquement de l'eau dont la température est inférieure à 60 °C. N'UTILISEZ PAS D'EAU CHAUDE.

3. Replacez le réservoir dans l'appareil. Vous entendrez un clic lorsque le réservoir est bien en place.
Fig. C-6

Instructions de chargement

- Pour charger l'appareil, branchez la station de séchage et de recharge et placez l'appareil dessus.
- Pour éviter tout risque de trébuchement, placez l'appareil sur la station de recharge à proximité d'un mur pendant la charge.

Fig. C-7

⚠ Avertissement :

- Chargez l'appareil uniquement avec le chargeur fourni par Tineco.
- Pendant de longues périodes de non-utilisation, l'appareil doit être chargé une fois tous les 3 mois pour des performances optimales.

- Rangez l'appareil en intérieur, à l'abri de l'humidité. N'exposez pas l'appareil à la lumière du soleil ni au gel. Plage de température recommandée : 4 °C à 40 °C.

Sélection du mode de nettoyage

Mode AUTO

- En mode AUTO, le capteur iLoop détecte automatiquement le degré de salissure du sol et applique la quantité appropriée de détergent et la puissance d'aspiration adaptée.
- Une boucle rouge de surveillance de la saleté indique qu'une plus grande quantité de saleté est détectée et une boucle bleue indique qu'une moins grande quantité de saleté est détectée. Ce mode fournit automatiquement la meilleure solution de nettoyage.
  Fig. C-8

Mode MAX

- En mode AUTO, appuyez sur le bouton pour entrer en mode MAX.
- En mode MAX, l'appareil applique une puissance d'aspiration maximale et pulvérise de l'eau/de la solution pour un nettoyage en profondeur.
  Fig. C-9

Mode ECO (aspirateur à main)

- Lorsque le corps principal est utilisé comme aspirateur à main, l'appareil démarre en mode ECO par défaut. En mode ECO, l'appareil applique une puissance d'aspiration adéquate pour garantir la longévité de la batterie.
  Fig. C-10

Mode MAX (aspirateur à main)

- Appuyez sur le bouton ECO MAX pour passer en mode MAX quand vous utilisez l'aspirateur à main.
  Fig. C-11

Remarque :

Éloignez les objets pointus de l'écran numérique pour éviter les rayures et les éraflures.

Utilisation de l'aspirateur à main

1. Installez correctement le bac à poussières sur le corps principal de manière à ce qu'il s'enclenche.
2. Fixez l'accessoire sur le bac à poussières, il s'enclenchera en position lorsqu'il sera correctement installé.
   Fig. C-12

- Insérez la station de séchage et de recharge dans la station de l'aspirateur comme indiqué. L'installation est terminée lorsque vous entendez un clic.
- Placez l'appareil et les accessoires sur la station de l'aspirateur pour les ranger de manière pratique après utilisation.
  Fig. C-13
- Appuyez sur le bouton de déverrouillage pour retirer le bac à poussière.
- Retirez le filtre à mailles de la manière indiquée ci-dessus et videz-en le contenu.
- Appuyez sur le bouton de verrouillage HEPA pour retirer le filtre HEPA et à éponge, nettoyez les deux pièces avec l'outil de nettoyage.
  Fig. C-14

Remarque :

- Nettoyez le bac à poussière et les filtres après chaque utilisation.
- Pour maintenir des performances élevées, lavez et séchez le filtre à éponge tous les mois et remplacez-le tous les 6 mois. Lavez et séchez le filtre HEPA tous les 3 mois et remplacez-le tous les 12 mois.
- Séchez complètement à l'air libre avant de remettre en place.

Autonomie

- La durée de fonctionnement de la laveuse de parquet est d'environ 35 minutes.
- L'autonomie de l'aspirateur à main est d'environ 65 minutes.
- Les estimations de l'autonomie ont été obtenues par un laboratoire Tineco.

Durée de la recharge

- Il faut environ 4 à 5 heures pour recharger complètement la batterie.

- Les données estimées ont été obtenues par un laboratoire Tineco à des températures ambiantes allant de 4 à 40 °C.

Voyant

En cours d'utilisation

Niveau de batterie > 20 % : voyant vert fixe.

Niveau de batterie 10 %~20 % : voyant de batterie rouge fixe.

Niveau de la batterie < 10 % : voyant de batterie clignotant en rouge.

Niveau de batterie ≤ 10 % : l'indicateur de batterie clignote.

Éteint : absence d'alimentation détectée ou dysfonctionnement possible de la batterie.

Voyant clignotant : le REP est vide.

Voyant clignotant : le RES est plein ou le canal est bloqué.

Clignotement : le rouleau brosse n'est pas installé ou est bloqué.

Allumé : connexion Wi-Fi réussie.

Voyant clignotant : connexion Wi-Fi en cours.

Éteint : le Wi-Fi n'est pas connecté, veuillez-vous connecter au réseau.

Clignotement : l'appareil a besoin d'un nettoyage automatique.

Durant la recharge

Voyant Tineco : pulsant.

Rechargé à 100 %

Pendant 5 minutes : voyant Tineco allumé.
Après 5 minutes : tous les voyants s'éteignent.

Application

Toutes les fonctions peuvent être activées à l'aide de l'application Tineco. Téléchargez l'application Tineco depuis l'App Store, Google Play et site officiel de Tineco.

Remarque :
Le paramètre par défaut pour l'invite vocale est l'anglais, vous pouvez définir d'autres langues à l'aide de l'application.

Invite vocale (le contenu peut varier, veuillez noter que l'invite vocale réelle prévaut.)

État	Rappel
Invites vocales activées	Invites vocales activées
Invites vocales désactivées	Invites vocales désactivées

Mode Auto par défaut	Mode Auto
Passer en mode Max	Mode Max
Nettoyez à l'eau uniquement	Nettoyez à l'eau uniquement
Nettoyer avec la solution de nettoyage par défaut	Nettoyez avec une solution de nettoyage
Niveau de la batterie : 10 à 20%	Batterie faible
Niveau de la batterie : 0 à 10%	Faible niveau de batterie. Veuillez-la recharger
Le réservoir d'eau propre est vide	Réservoir d'eau propre vide, veuillez le remplir d'eau et de solution de nettoyage
Nettoyage automatique nécessaire	Veuillez commencer le nettoyage automatique
L'appareil ne se trouve pas sur la station de recharge	Placez l'appareil sur la station de recharge
Le réservoir d'eau sale est plein	Le réservoir d'eau sale est plein, veuillez le vider
Rouleau brosse bloqué	Nettoyez le rouleau brosse.
L'appareil est hors tension	Éteint
Commencer la charge	Charge en cours
Commencez le cycle de nettoyage automatique	Détection automatique de l'exécution du cycle de nettoyage automatique, commencez le cycle de nettoyage automatique
Batterie insuffisante pour le nettoyage automatique	Faible niveau de batterie. Veuillez-la recharger
Batterie suffisante pour démarrer le nettoyage automatique	Démarrer le nettoyage automatique
Nettoyage du rouleau brosse en cours	Nettoyage du rouleau brosse en cours
Nettoyage du tuyau en cours	Nettoyage du tuyau en cours
Nettoyage automatique arrêté	Veuillez vider et nettoyer le réservoir d'eau sale.
Nettoyage automatique terminé	Veuillez vider et nettoyer le réservoir d'eau sale.
Corps principal désinstallé pendant le nettoyage automatique	Installez le corps principal

FR

ENTRETIEN

Remarque :

- Pour obtenir des performances optimales et éviter les odeurs, **nettoyez** et **séchez** toujours **complètement** le RES, le flotteur, les filtres, le rouleau brosse et le couvercle du rouleau brosse après chaque utilisation.
- Assurez-vous que chaque pièce est correctement installée, sinon l'appareil peut ne pas fonctionner correctement.
- Après l'entretien, placez l'appareil verticalement sur la station de recharge. N'exposez pas l'appareil à la lumière directe du soleil et rangez-le à l'intérieur dans un endroit sec.

Corps principal

1. Pour réduire le risque de blessure, éteignez l'appareil avant de procéder à l'entretien.
   Fig. D-1
2. Utilisez un chiffon pour nettoyer la surface avec un détergent neutre. Le chiffon doit être sec pour éviter que de l'eau ne pénètre dans l'appareil.
   Fig. D-2
3. Nettoyez le capteur de poussière avec un chiffon humide ou l'accessoire de nettoyage.
   Fig. D-3

Réservoir d'eau sale

- Lorsque l'eau sale atteint la ligne Max, l'appareil cesse de fonctionner, affiche un

rappel et émet une invite vocale.

- Tirez le couvercle du réservoir vers le haut pour vider le RES. Jetez à la poubelle les débris qui se trouvent sur le séparateur de déchets. Utilisez l'outil de nettoyage pour éliminer les débris restants. Rincez l'intérieur du RES et remettez-le dans l'appareil. séparez les cheveux et les débris de l'eau sale.
  Fig. D-4

FR

Filtre sec et séparateur de déchets

Saisissez les zones en creux de chaque côté du filtre sec et tirez vers le haut. Rincez sous l'eau courante et laissez sécher complètement avant de replacer le filtre sec dans le couvercle du RES.
*Un filtre sec de rechange est fourni avec votre appareil pour faciliter le remplacement.
Le séparateur de déchets peut être retiré et rincé à l'eau courante.
*La fonction du séparateur de déchets est de séparer les déchets solides.
*L'appareil peut fonctionner normalement sans le séparateur de déchets, les utilisateurs peuvent donc décider de le conserver ou non.
Fig. D-5

Nettoyage automatique du rouleau brosse

1. Placez l'appareil sur la station de recharge après l'utilisation, le capteur détecte automatiquement le niveau de saleté.
2. Lorsque vous entendez l'invite vocale « Commencez le cycle de nettoyage automatique », appuyez sur le bouton de nettoyage automatique et démarrez le processus.
3. Une fois le processus terminé, vous entendrez l'invite vocale « Nettoyage automatique terminé. Veuillez nettoyer le réservoir d'eau sale ». L'appareil commence alors à se charger.
   Fig. D-6

Remarque :

- Assurez-vous que la station de recharge est branchée et que le niveau de batterie est supérieur à 20 %.
- Avant le cycle de nettoyage automatique, veuillez nettoyer le RES et vous assurer que le niveau d'eau dans le REP dépasse 40 %.

Couvercle du rouleau brosse

1. Appuyez sur les loquets du couvercle et soulevez-le pour le retirer.
   Fig. D-7
2. Rincez à l'eau.
   Fig. D-8
3. Lorsque vous le remettez en place, verrouillez toujours le couvercle de la brosse pour éviter toute fuite.
   Fig. D-9

Rouleau brosse

1. Retirez le rouleau brosse en saisissant la languette et en la sortant.
   Fig. D-10
2. Utilisez l'outil de nettoyage pour retirer les cheveux et les débris enroulés autour du rouleau, puis rincez le rouleau à l'eau et laissez-le sécher complètement avant de le réinstaller.
   Fig. D-11
3. Retirez les cheveux et les débris du compartiment du rouleau brosse et de l'ouverture à l'aide d'une lingette ou d'un chiffon humide.
   Fig. D-12
4. Remettez le rouleau brosse en place en insérant l'extrémité du rouleau dans le côté droit du support, puis fixez la languette du rouleau à la boucle magnétique à gauche pour la verrouiller en place.
   Fig. D-13

Remplacement du rouleau brosse

5. Tirez la poignée du rouleau vers le haut pour l'enlever. Une fois retirée, installez la poignée dans le nouveau rouleau brosse. Lors du démontage, ne tirez pas directement sur l'anneau de traction du rouleau brosse.
   Fig. D-14

Plateau transparent

6.Déplacez le loquet de verrouillage vers la droite, puis soulevez le plateau transparent pour le retirer.
Fig. D-15

7.Nettoyez-le avec de l'eau ou une serviette, et séchez-le soigneusement avant de le réinstaller.
Fig. D-16

Remarque :

- Un rouleau brosse de rechange est fourni avec votre appareil pour faciliter le remplacement.
- Pour maintenir des performances optimales, remplacez le rouleau-brosse tous les 6 mois.

Scannez le code QR ci-dessous pour accéder à des vidéos sur l'entretien des produits.

GUIDE DE DÉPANNAGE

Problème	Solution
L'appareil ne s'allume pas	Redémarrez après refroidissement de l'appareil
	Chargez l'appareil
Aspiration faible	Installez le filtre sec ou nettoyez-le et laissez-le sécher complètement
Le rouleau brosse est obstrué et l'indicateur clignote 🔊 Invite vocale : Nettoyer le rouleau brosse	Éliminez les obstructions
L'indicateur Wi-Fi est éteint	Suivez les étapes pour connecter l'appareil au Wi-Fi
Le voyant indiquant que le REP est vide clignote 🔊 Invite vocale : Réservoir d'eau propre vide, veuillez le remplir d'eau et de solution de nettoyage	Remplissez le REP
Le voyant indiquant que le RES est plein clignote 🔊 Invite vocale : Veuillez nettoyer le réservoir d'eau sale	Videz l'eau sale, puis réinstallez le RES
Tous les voyants s'éteignent lors du fonctionnement	Laissez l'appareil refroidir et redémarrez-le
Voyant de batterie clignotant 🔊 Invite vocale : Batterie faible, veuillez charger l'appareil	Chargez l'appareil ou redémarrez-le
Icône de nettoyage automatique clignotante	Dém. nettoyage auto
Tous les voyants clignotent en même temps	Contactez le service clientèle
Mauvais fonctionnement du séchage	1. Vérifiez si la fiche est correctement insérée ou si la prise est alimentée 2. Nettoyer le rouleau brosse 3. Vérifiez si des objets ou de l'eau au fond du bac ne bloquent pas l'entrée d'air
Le plateau transparent se détache	Pour installer le plateau transparent, appuyez sur son extrémité avant pour le mettre en place, puis appuyez sur son extrémité arrière vers le bas

FR

Remarque :

Si le guide de dépannage ci-dessus ne fournit pas de solution, veuillez consulter notre site Web **www.tineco.com** pour plus d'aide.

GARANTIE

GARANTIE LIMITÉE DE 2 ANS

- Elle s'applique uniquement aux achats effectués auprès des détaillants autorisés de Tineco.
- Elle est soumise au respect des exigences décrites dans ce manuel d'instructions, et est soumise à d'autres conditions décrites ci-dessous.
- Cette garantie est régie et interprétée en vertu des lois du pays dans lequel a eu lieu l'achat. Nous fournissons une garantie de 2 ans ou une période de garantie comme stipulée par le droit local applicable, la période la plus longue étant retenue.

CE QUI EST COUVERT

- Votre appareil Tineco bénéficie d'une garantie de 2 ans contre les défauts d'origine du matériel et de fabrication, lorsqu'il est utilisé à des fins domestiques conformément au manuel d'utilisation de Tineco. Les accessoires motorisés et la batterie achetés séparément sont livrés avec une garantie de 1 an.
- Cette garantie fournit, sans frais supplémentaires, toute la main-d'œuvre et les pièces nécessaires pour assurer que votre appareil est en bon état de fonctionnement pendant la période de garantie.
- Cette garantie n'est valable que pour l'utilisation dans le pays où l'appareil a été vendu.

CE QUI N'EST PAS COUVERT

Tineco ne sera pas responsable des coûts, dommages ou réparations résultant de ce qui suit :

- Appareils achetés auprès d'un revendeur non autorisé.
- Manipulation ou fonctionnement négligent, mauvaise utilisation, abus et/ou manque d'entretien ou utilisation non conforme au manuel d'utilisation Tineco.
- Utilisation de l'appareil autre que pour des usages domestiques normaux, c'est-à-dire, à des fins commerciales ou de location.
- Utilisation de pièces non conformes au manuel d'utilisation Tineco.
- Utilisation de pièces et d'accessoires autres que ceux produits ou recommandés par Tineco.
- Facteurs externes non liés à la qualité et à l'utilisation du produit, tels que la météo, les modifications, les accidents, les pannes électriques, les surtensions ou les catastrophes naturelles.
- Réparations ou modifications effectuées par des parties ou des agents non autorisés.
- Absence de nettoyage des obstructions et autres matières dangereuses de l'appareil.
- Usure normale, y compris l'usure normale des pièces, telles que la poubelle, la ceinture, le filtre, le filtre HEPA, la barre de brosse, le cordon d'alimentation (ou lorsqu'un dommage externe ou un abus est diagnostiqué), les tapis ou planchers endommagés en raison d'une utilisation non conforme aux instructions du fabricant.
- Réduction du temps de décharge de la batterie en raison du vieillissement ou de l'usure de la batterie.

LIMITATIONS DE GARANTIE

- Toute garantie implicite relative à votre appareil, y compris, mais sans s'y limiter, la garantie de qualité marchande ou la garantie d'adéquation à un usage particulier, est limitée à la durée de cette garantie.
- La couverture de la garantie s'applique uniquement au propriétaire d'origine et à la batterie d'origine et n'est pas transférable.
- Cette garantie limitée vous donne des droits légaux spécifiques. Vous pouvez également avoir d'autres droits qui varient selon les régions.
- Les garanties du fabricant peuvent ne pas s'appliquer dans tous les cas, en fonction

de facteurs tels que l'utilisation du produit, l'endroit où le produit a été acheté ou la personne à qui vous avez acheté le produit. Veuillez lire attentivement la garantie et contactez le fabricant si vous avez des questions.

SERVICE DE GARANTIE

Enregistrement :

- Nous vous recommandons vivement, dès l'achat, d'enregistrer votre appareil en vous connectant à notre site officiel (www.tineco.com) ou en scannant le code QR pour bénéficier d'avantages plus exclusifs. Pour vous enregistrer, veuillez saisir le numéro de série dans son entier (figurant au dos de l'appareil).
  Fig.E-1
- Le fait de ne pas enregistrer votre appareil ne diminuera pas vos droits de garantie.

Comment faire une réclamation :

- veuillez conserver votre justificatif d'achat. Pour faire une réclamation dans le cadre de notre garantie limitée, vous devez fournir votre numéro de série et le reçu d'achat original avec la date d'achat et le numéro de commande.
- Tous les travaux seront effectués par Tineco ou ses agences agréées.
- Toute pièce défectueuse remplacée deviendra la propriété de Tineco.
- Le service sous cette garantie ne prolongera pas la période de garantie.

Contactez notre service après-vente au : **1-855-292-8864** ou visitez le site Web de Tineco à l'adresse **www.tineco.com** pour profiter de l'expertise du service après-vente.

FR

tineco

Live Easy.
Enjoy Life.

tinecoglobal

Contact us - We'll get back to you within 24 hours.

Conéctese con nosotros. Nos pondremos en contacto dentro de 24 horas.

Contactez-nous. Nous vous répondrons dans les 24 heures.

www.tineco.com

1-855-292-8864